Fluidtec Automation



ELECTRO VÁLVULAS SERIE F-SY5

www.fluidtec.com

ELECTROVÁLVULA SERIE F-SY5

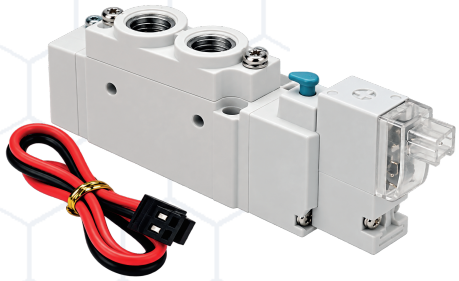

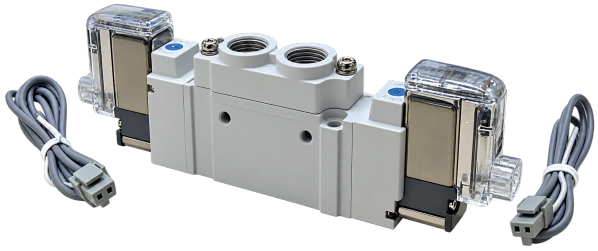

MODELOS DISPONIBLES

MODELO	FUNCIÓN	BOBINA	CONEXIÓN / INDICACIÓN
F-SY5120-3LZ-01	5/2 monoestable	110 VCA	Cable corto · LED · supresor
F-SY5120-5LZ-01	5/2 monoestable	24 VCD	Cable corto · LED · supresor
F-SY5220-3LZ-01	5/2 biestable	110 VCA	Cable corto · LED · supresor
F-SY5220-5LZ-01	5/2 biestable	24 VCD	Cable corto · LED · supresor

ESPECIFICACIONES GENERALES

CARACTERÍSTICA	VALOR / CONDICIÓN
Fluido	Aire
Presión de trabajo	0,15 a 0,7 MPa · 2 posiciones
Temperatura ambiente y de fluido	10 a 50 °C · sin congelación
Frecuencia máxima de trabajo	5 Hz · 2 posiciones, monoestable y biestable
Accionamiento manual	Pulsador sin enclavamiento
Lubricación / posición de montaje	No requiere / cualquier posición
Método de escape de pilotaje	Escape común para válvula principal y de pilotaje

ELECTROVÁLVULA SERIE F-SY5

DIMSENSIONES F-SY51

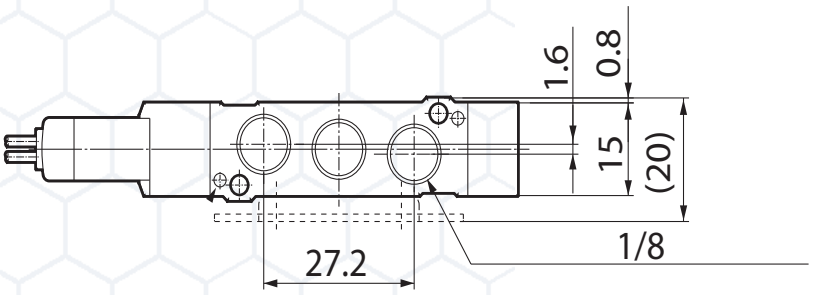

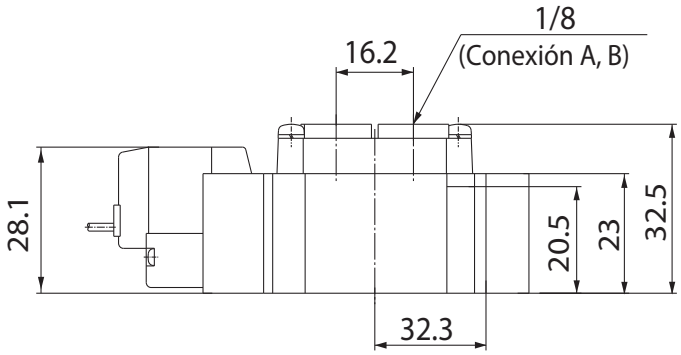

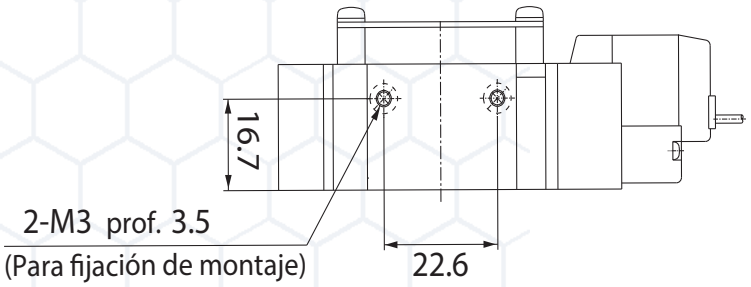

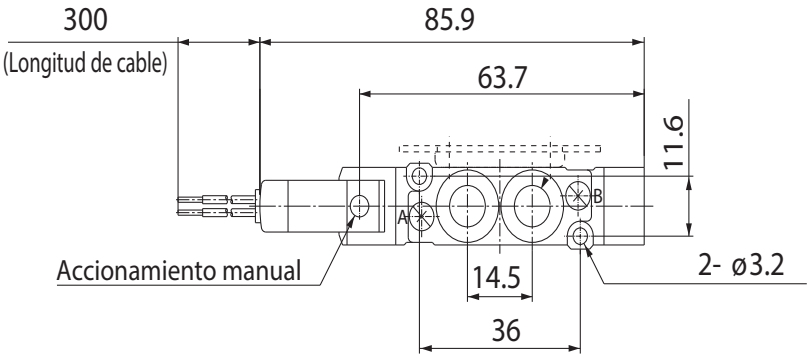

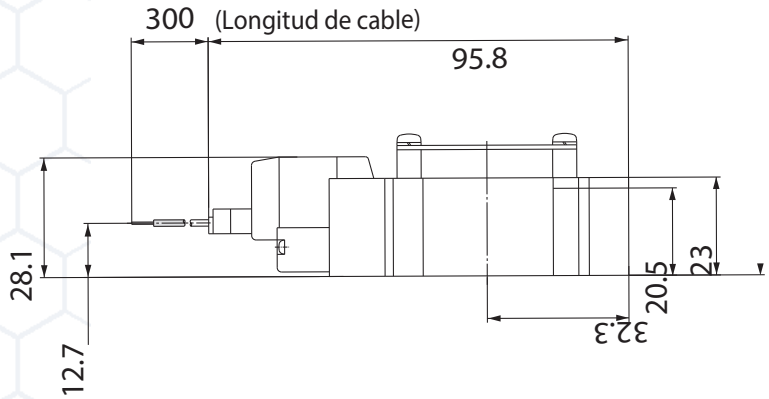

ELECTROVÁLVULA SERIE F-SY5

DIMSENSIONES F-SY52

