Fluidtec
Automation

TORRETA DE LUZ

CATÁLOGO TÉCNICO

2026

- Alta visibilidad 360°
- Diseño modular y resistente
- Fácil instalación y mantenimiento
- Ideal para automatización industrial



www.fluidtec.com.mx

SERIE STL · Ø56 mm
Torre luminosa LED para montaje en poste

Configuración de 1 a 5 módulos
versiones con buzzer y señal acústica



DIÁMETRO	TEMPERATURA	PROTECCIÓN	VOLUMEN
Ø56 mm	-30 °C a +60 °C	IP44 / IP23*	Máx. 90 dB

ESPECIFICACIONES GENERALES

FUENTE DE LUZ	LED de alta intensidad
VIDA ÚTIL	Más de 20,000 h
MATERIALES	Lente AS · carcasa ABS · poste Al
DESTELLO	60–80 destellos/min
TENSIONES	AC/DC 12 V · AC/DC 24 V · AC 110 V · AC 220 V
COLORES	Rojo · Ámbar · Verde · Azul · Blanco
NÚMERO DE MÓDULOS	1 a 5
SONIDO	Buzzer / 5 advertencias / 5 melodías / 5 alarmas
CUMPLIMIENTO	RoHS · CE (12/24 VDC) · UL (24 VDC, excepto sonido)

* Tipo estándar: IP44. Modelos con buzzer integrado: IP23.

MODELOS Y FUNCIONES



Tabla para seleccionar la variante correcta

MODELO	FUNCIÓN	NIVELES	VOLTAJES
ST56EL	Fija	1–5	12 / 24 / 110 / 220
ST56EL-BZ	Fija + buzzer	1–5	12 / 24 / 110 / 220
ST56EL-WS	Fija + 5 sonidos de advertencia	1–5	12 / 24 / 110 / 220
ST56EL-WM	Fija + 5 melodías	1–5	12 / 24 / 110 / 220
ST56EL-WA	Fija + 5 alarmas	1–5	12 / 24 / 110 / 220
ST56ELF	Fija / intermitente	1–5	12 / 24 / 110 / 220
ST56ELF-BZ	Fija / intermitente + buzzer	1–5	12 / 24 / 110 / 220
ST56ELF-WS	Fija / intermitente + 5 sonidos	1–5	12 / 24 / 110 / 220
ST56ELF-WM	Fija / intermitente + 5 melodías	1–5	12 / 24 / 110 / 220
ST56ELF-WA	Fija / intermitente + 5 alarmas	1–5	12 / 24 / 110 / 220

*SECUENCIA DE COLORES POR NÚMERO DE NIVELES

1 nivel	R	R = rojo
2 niveles	R · G	A = ámbar
3 niveles	R · A · G	G = verde
4 niveles	R · A · G · B	B = azul
5 niveles	R · A · G · B · W	W = blanco



CONSUMO, SONIDO Y FORMA DE ORDENAR

CONSUMO DE CORRIENTE · BASE 1 MÓDULO

CONCEPTO	12 V	24 V	110 V	220 V
Fuente de luz	60 mA	60 mA	50 mA	40 mA
Buzzer	40 mA	75 mA	50 mA	40 mA
Señal acústica	200 mA	135 mA	50 mA	35 mA

FORMA DE ORDENAR

ST56EL - **3** - **220** - **RAG** - **LW18**

MODELO
ST56EL
ST56EL-BZ
ST56EL-WS
ST56EL-WM
ST56EL-WA
ST56ELF
ST56ELF-BZ
ST56ELF-WS
ST56ELF-WM
ST56ELF-WA

NIVELES
1 = 1 nivel
2 = 2 niveles
3 = 3 niveles
4 = 4 niveles
5 = 5 niveles

VOLTAJE
12 = DC 12 V
24 = DC 24 V
110 = AC 110 V
220 = AC 220 V

COLOR
R = Rojo
A = Ámbar
G = Verde
B = Azul
W = Blanco

SOPORTE
Sin código = Estándar
LB18 · LW18
QZ18 · SZ18
QL18 · SL18

SOPORTES DE MONTAJE

	Estándar	LB18	LW18	QZ18	SZ18	QL18	SL18
							
Material	Acero inoxidable	Acero inoxidable	ABS	ABS	Aluminio	ABS	Aluminio

PATRONES DE SONIDO

BZ	1 buzzer / 2 tonos personalizados
WS	5 advertencias: Fire.A-ANG · Emergency · Ambulance · Machinery Fault · High Expansion
WM	5 melodías: Sweet Home · For Elise · Cuckoo's Waltz · Piano Sonata · Turkish March
WA	5 alarmas: Beep Intermittent · Door Chime · Phone Ring · PI.PI.PI Short · Tripping Beat

Buzzer máx. 90 dB a 1 m · salida tipo altavoz máx. 85 dB a 1 m.

DIMENSIONES DE INSTALACIÓN

- ST56MEL-AC/DC
- ST56MEL-BZ-DC
- ST56MELF-DC

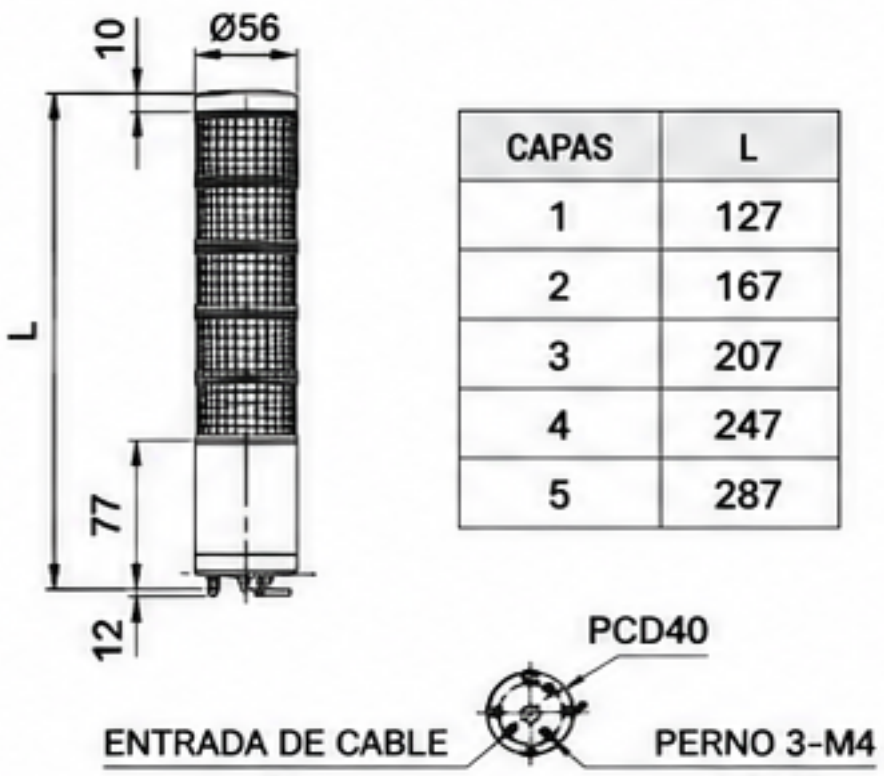

CAPAS	L
1	127
2	167
3	207
4	247
5	287

- ST56MEL-BZ-AC
- ST56MEL-BZ-AC/DC
- ST56MELF-AC

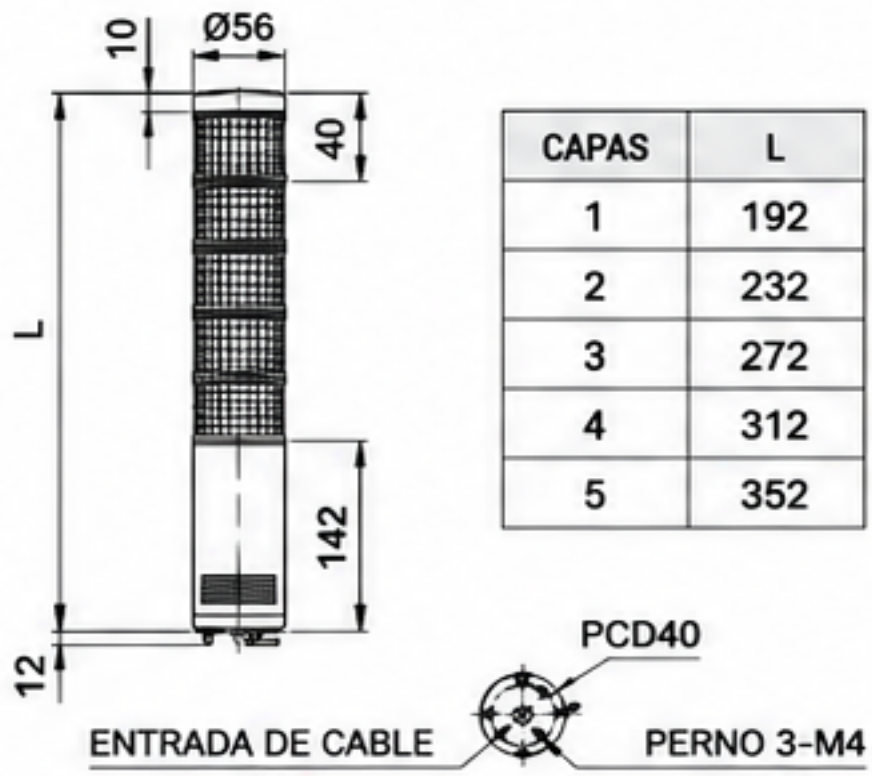

CAPAS	L
1	192
2	232
3	272
4	312
5	352

- ST56EL-AC/DC
- ST56EL-BZ-DC
- ST56ELF-DC

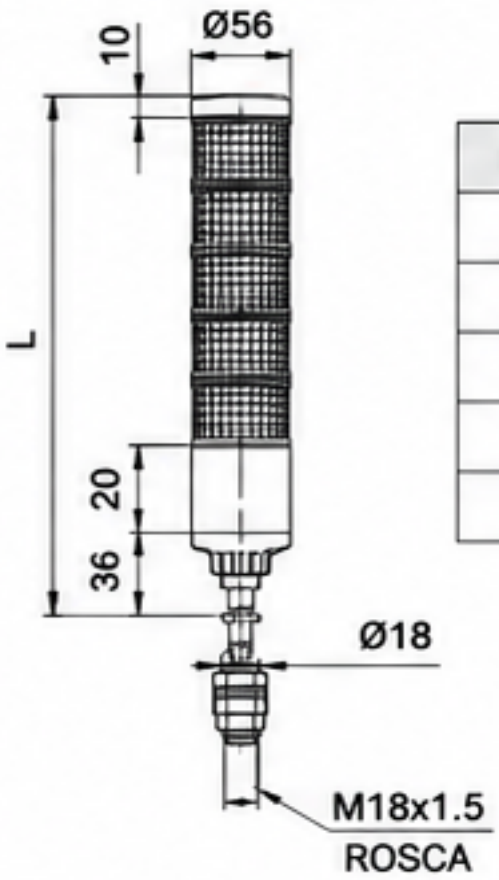

CAPAS	L
1	341
2	381
3	421
4	461
5	501

- ST56EL-BZ-AC
- ST56ELF-BZ-AC/DC
- ST56ELF-AC

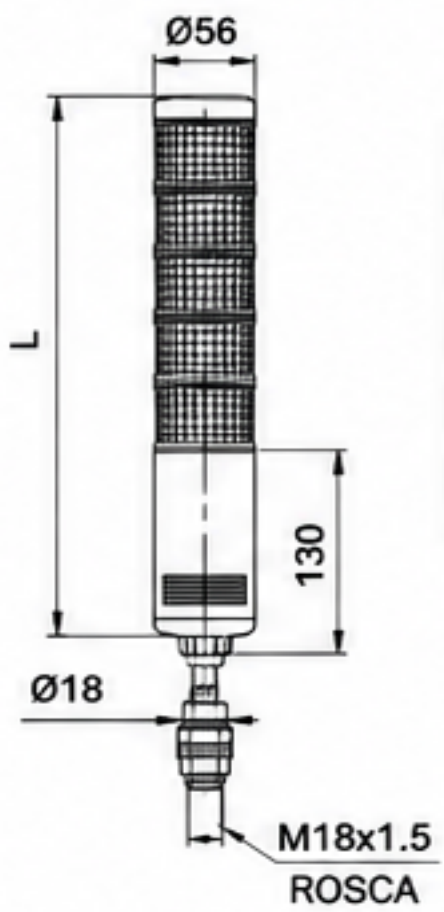

CAPAS	L
1	406
2	446
3	486
4	526
5	566

- ST56MEL-W□-AC
- ST56MELF-W□-AC

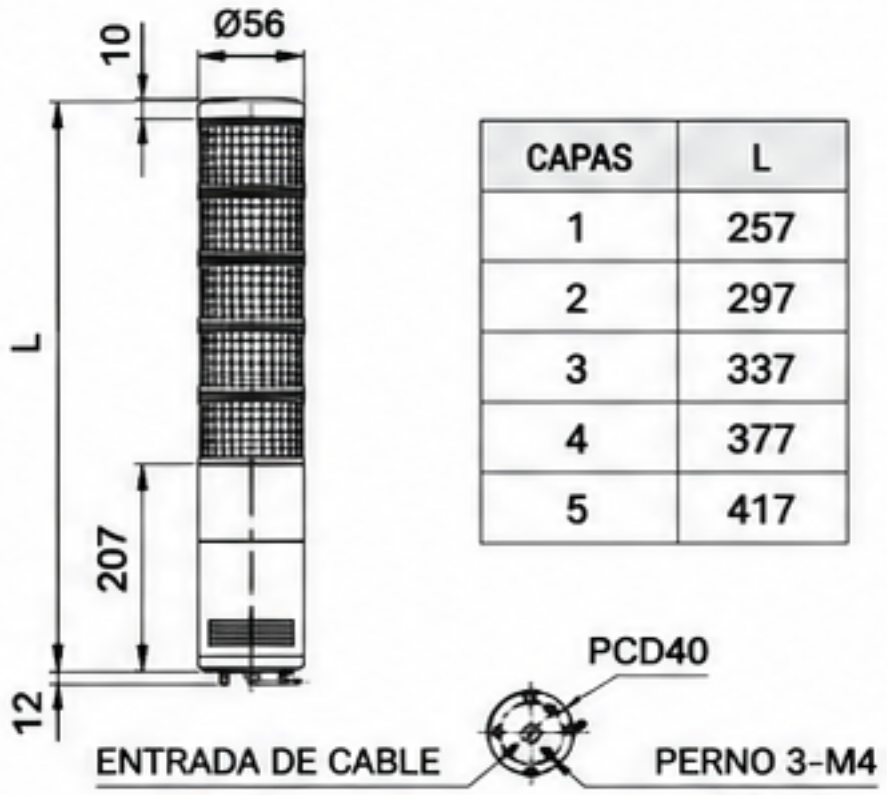

CAPAS	L
1	257
2	297
3	337
4	377
5	417

- ST56MEL-W□-DC
- ST56MELF-W□-DC

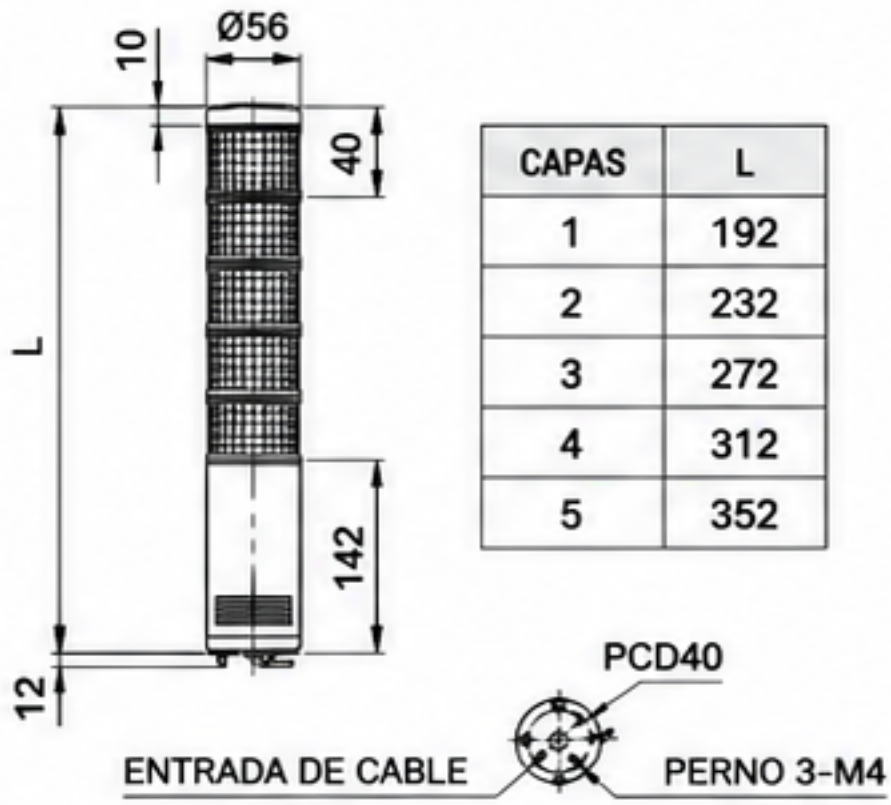

CAPAS	L
1	192
2	232
3	272
4	312
5	352

- ST56EL-W□-AC
- ST56ELF-W□-AC

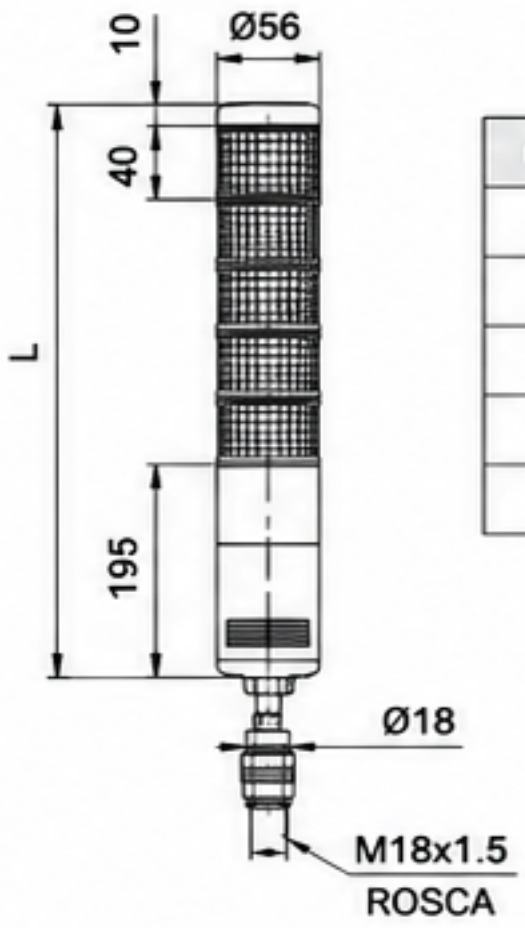

CAPAS	L
1	471
2	511
3	551
4	591
5	631

- ST56EL-W□-DC
- ST56ELF-W□-DC

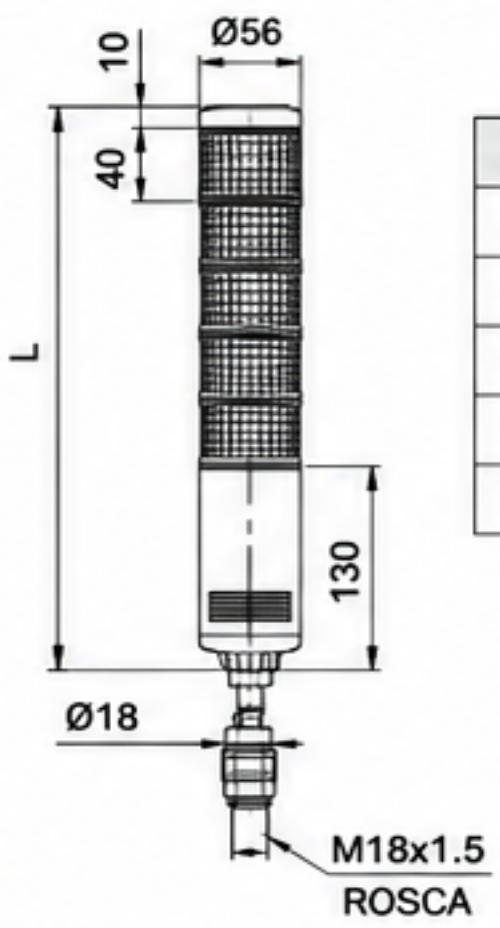

CAPAS	L
1	406
2	446
3	486
4	526
5	566

INTRUCCIONES DE CABLEADO

CC Estable

Transistor Externo-NPN

ST45ML
ST45L
ST56MEL
ST56ML
ST56EL
ST56L
ST80MEL
ST80ML
ST80EL
ST80L

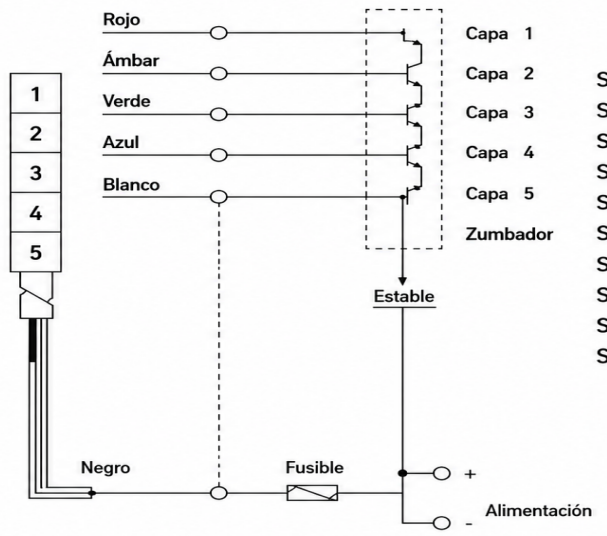

Transistor Externo-PNP

ST45ML
ST45L
ST56MEL
ST56ML
ST56EL
ST56L
ST80MEL
ST80ML
ST80EL
ST80L

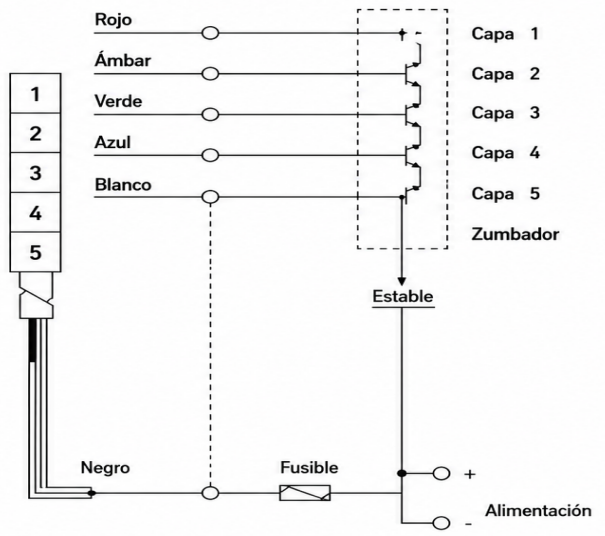

DC Estable/ Intermitente

Transistor Externo-PNP

ST45MLF
ST45LF
ST56MELF
ST56MLF
ST56ELF
ST56LF
ST80MELF
ST80MLF
ST80ELF
ST80LF

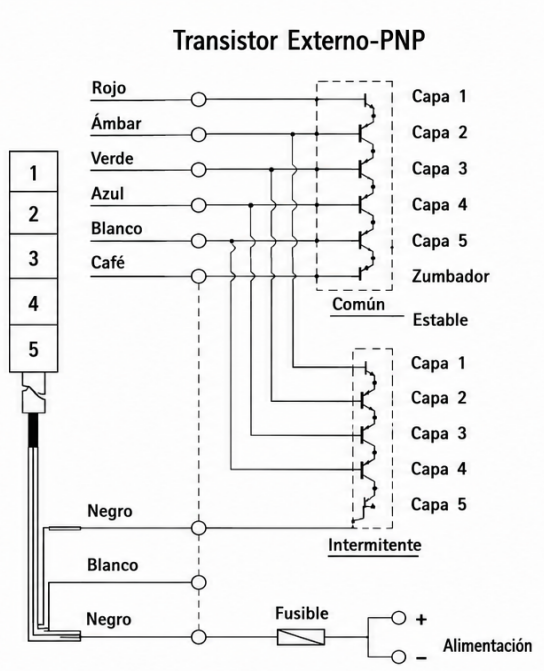

AC Estable/ Intermitente

Transistor Externo-PNP

ST45MLF
ST45LF
ST56MELF
ST56MLF
ST56ELF
ST56LF
ST80MELF
ST80MLF
ST80ELF
ST80LF

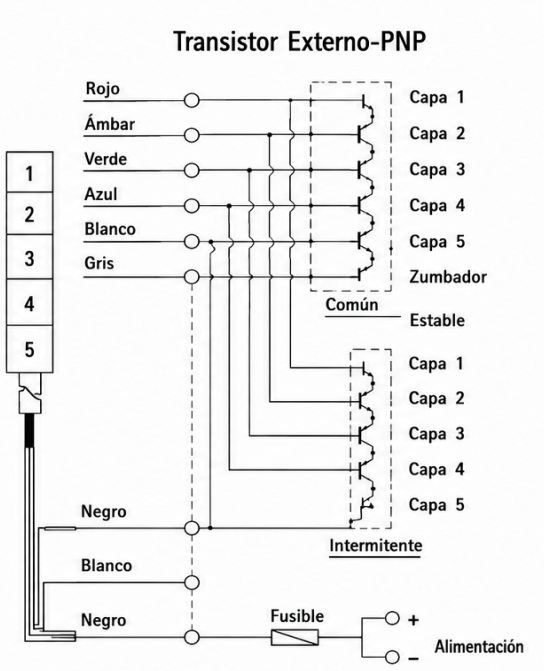

CC/CA Estable Sonido de señal integrado

Transistor Externo-NPN

ST45ML
ST45L
ST56MEL
ST56ML
ST56EL
ST56L
ST80MEL
ST80ML
ST80EL
ST80L

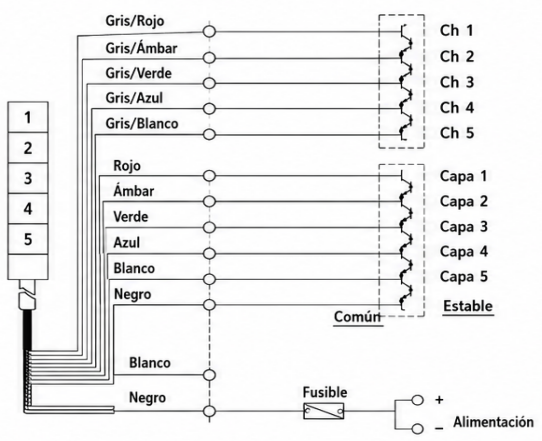

- ST□□M(E)L - WS/WM/WA misma instrucción de cableado
- ST□□(E)L - WS/WM/WA misma instrucción de cableado
- ST□□L
  - Diámetro de lente 45(45mm): ST45L
    56(56mm): ST56L
    80(80mm): ST80L

CC/CA Estable/ Intermitente Sonido de señal integrado

Transistor Externo-NPN

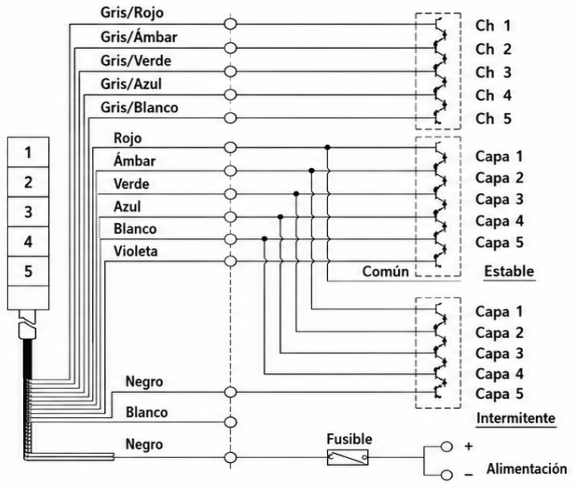

- ST□□M(E)L - WS/WM/WA misma instrucción de cableado
- ST□□(E)L - WS/WM/WA misma instrucción de cableado
- ST□□L
  - Diámetro de lente 45(45mm): ST45L
    56(56mm): ST56L
    80(80mm): ST80L