Fluidtec
Automation

CONTADOR DIGITAL

CATÁLOGO TÉCNICO

2026

- Conteo preciso
- Funciones configurables
- Alta visibilidad
- Control confiable



www.fluidtec.com.mx

CONTADOR / TEMPORIZADOR DIGITAL



ESPECIFICACIONES

Modelos	CTS · CTY · CTM
Display	4 o 6 dígitos · LED de 7 segmentos
Funciones	Conteo ascendente, descendente y up/down · Temporizador asc./desc.
Entrada	NPN sin voltaje o PNP por voltaje, seleccionable
Velocidad de conteo	1 cps · 30 cps · 1 kcps · 5 kcps · 10 kcps
Salida de control	Relé + salida transistor NPN colector abierto, según modelo
Alimentación	100–240 VAC o 24 VAC / 24–48 VDC, según código
Protección	IP65 en la parte frontal
Ambiente	−10 a 55 °C · 35 a 85 %HR, sin condensación
Memoria	Aprox. 10 años, memoria no volátil

FORMA DE ORDENAR

CT ① ② – ③ ④ ⑤

① Dígitos
4 = 4 dígitos · 6 = 6 dígitos

② Tamaño
S = 48×48 · Y = 72×36 · M = 72×72 mm

③ Salida
1P = 1 etapa · 2P = 2 etapas · I = indicador

④ Alimentación
2 = 24 VAC / 24–48 VDC · 4 = 100–240 VAC

⑤ Comunicación
Sin marca = ninguna · T = RS485

■ CTS

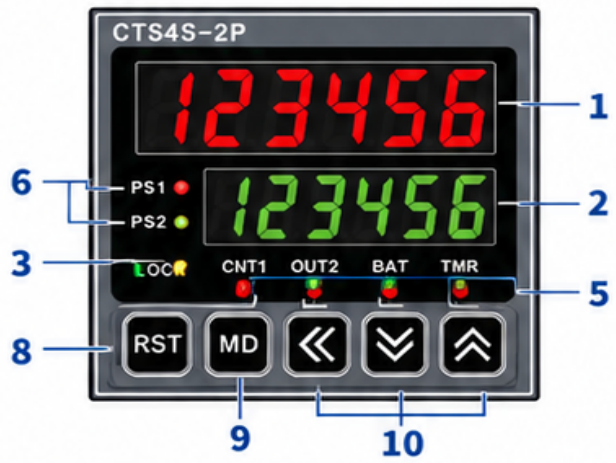

■ CTM



■ CTY



No.	Nombre de la parte	Placa de nombre	Función
1	Parte de visualización del valor de conteo (rojo)	-	Modo RUN: muestra el valor de conteo, el valor de tiempo en progreso y el valor del parámetro. Parámetro 1, 2: muestra el elemento de configuración.
2	Parte de visualización del valor de ajuste (verde)	-	Modo RUN: muestra el valor de ajuste. Parámetro 1, 2: muestra el contenido de configuración.
3	Indicador de bloqueo de teclas	LOCK	Se enciende cuando la función de bloqueo de teclas está activa.
4	Indicador de conteo	CNT	Se enciende durante la operación de conteo.
5	Indicador de temporizador	TMR	Durante la operación de temporizador: parpadea en relación con el progreso del tiempo / se enciende cuando el tiempo se detiene.
6	Indicador de verificación/ cambio de valor preestablecido	PS1, PS2	Se enciende al verificar y cambiar el valor preestablecido.
7	Indicador de salida	OUT1, OUT2	Se enciende cuando la salida de control correspondiente está activa.
8	Tecla de reinicio	[RST]	Reinicia el valor de conteo. reinicia el valor de conteo por lotes (BATCH).
9	Tecla de modo	[MD]	Modo RUN: parámetro 1, 2 grupo. Mueve al siguiente elemento cuando se configura un parámetro.
10	Tecla de configuración	[◀]	Entra al modo de cambio de valor preestablecido y mueve los dígitos.
		[▼], [▲]	Cambia el valor de ajuste en el modo de cambio de valor preestablecido y el contenido de configuración en los parámetros 1, 2. Entra al modo de verificación de configuración y mueve los elementos.
11	Tecla de lote (BATCH)	[BA]	Entra al modo de indicación del contador por lotes.
12	Indicador de salida de lote (rojo)	BA.O	Se enciende cuando la salida de lote está activa.
13	Indicador de verificación/ cambio de valor de lote (verde)	BA.S	Se enciende al verificar y cambiar el valor de ajuste de lote.

DIMENSIONES

■ CTS

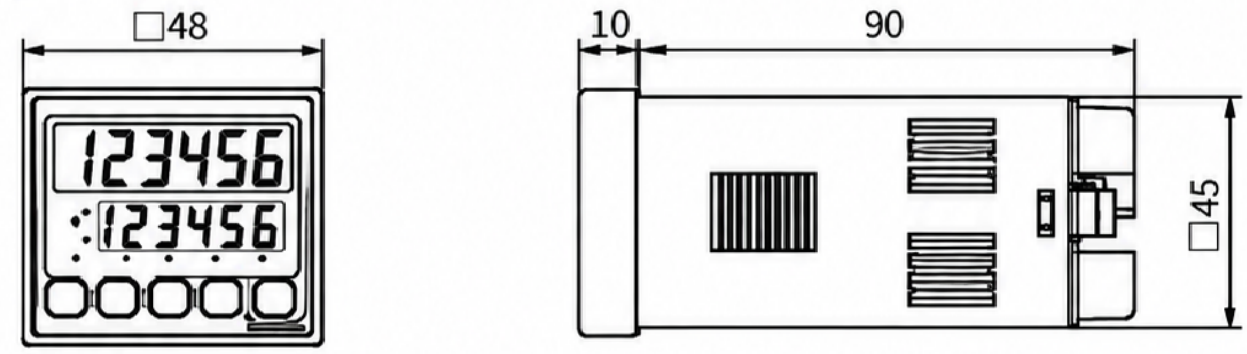

■ CTY

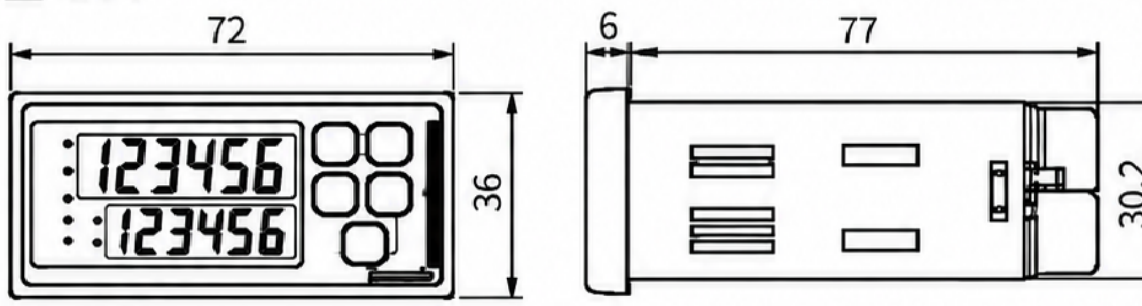

■ CTM

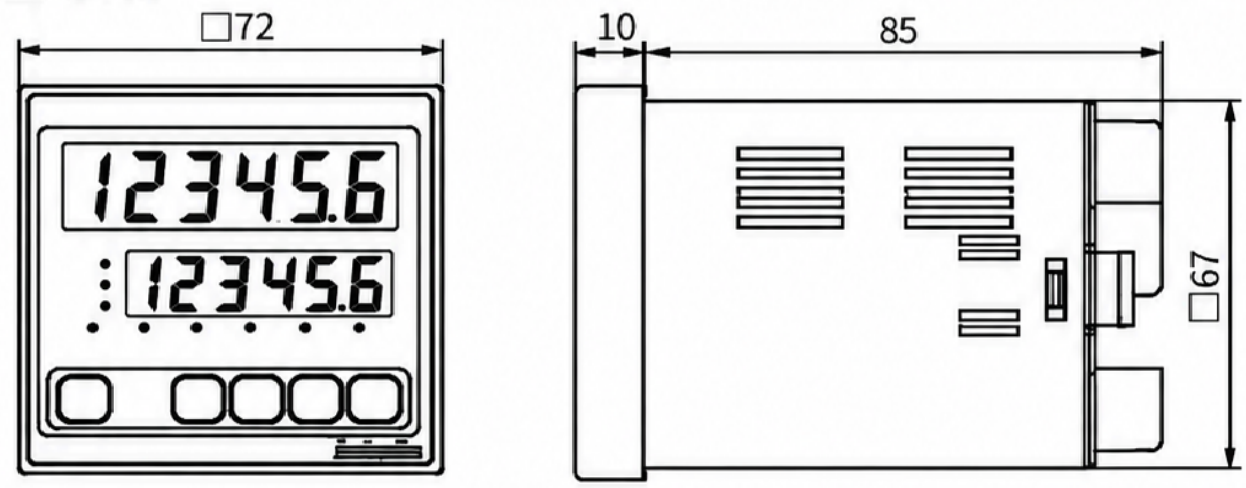

■ Bracket

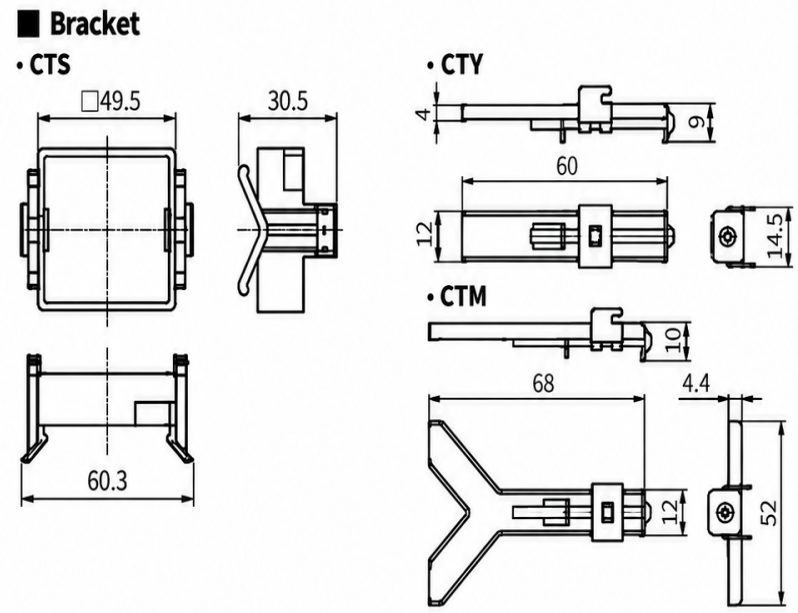

ACCESORIOS Y MONTAJE

- Cubierta de protección de terminales: M6P / M7P-COVER
- Montaje en panel con bracket incluido según modelo.
- Unidad de todas las dimensiones: mm.

CORTE DE PANEL

Modelo	A mín.	B mín.	C	D
CTS	≥65	≥65	45 +0.6/0	45 +0.6/0
CTY	≥91	≥40	68 +0.7/0	31.5 +0.5/0
CTM	≥91	≥91	68 +0.7/0	68 +0.7/0

RS485 (MODELOS CON SUFIJO T)

Protocolo	Modbus RTU (CRC de 16 bits)
Estándar	EIA RS485
Conexión máxima	31 unidades · direcciones 1 a 127
Método	2 hilos · half duplex · asíncrono
Distancia	≤ 800 m
Velocidad	2,400 / 4,800 / 9,600 / 19,200 / 38,400 bps
Respuesta	5 a 99 ms · valor por defecto 20 ms
Formato	1 bit start · 8 bits de datos · paridad None/Even/Odd · 1 o 2 stop bits

ENTRADAS Y SALIDAS

ENTRADAS

INA / INB-INH

RESET

Selección NPN / PNP

Entrada PNP: H = 5–30 VDC

Entrada NPN: cortocircuito ≤ 1 kΩ

SALIDAS

Relé: 250 VAC / 30 VDC

CTS / CTM: hasta 5 A resistivo

CTY: hasta 3 A resistivo

Transistor: NPN colector abierto

≤ 30 VDC · 100 mA

NOTA DE INSTALACIÓN

Verificar el diagrama de terminales correspondiente a CTS, CTY o CTM antes de cablear.

Desenergizar el equipo antes de conexión, reparación o inspección.

Conexiones

- **Operación de conteo:** Si se aplica una señal INHIBIT, la entrada de conteo será bloqueada.
  Operación de temporizador: Si se aplica una señal INHIBIT, la progresión del tiempo se detendrá. (HOLD)
- **Alimentación (SOURCE):** 100 – 240 VCA ~ 50 / 60 Hz 12 VA
  24 VCA ~ 50 / 60 Hz 10 VA, 24 – 48 VCD 8 W

CTS

Modelo estándar de 1 valor preestablecido (CT□S-1P□)

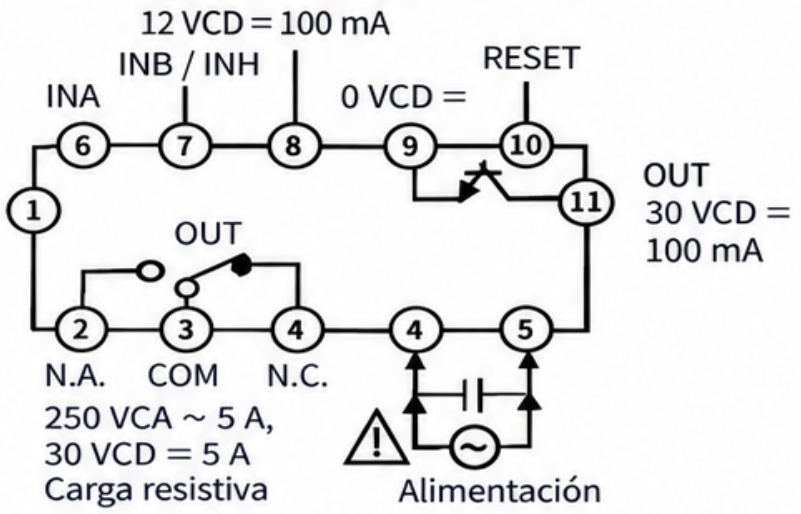

Modelo de comunicación de 1 valor preestablecido (CT□S-1P□T)

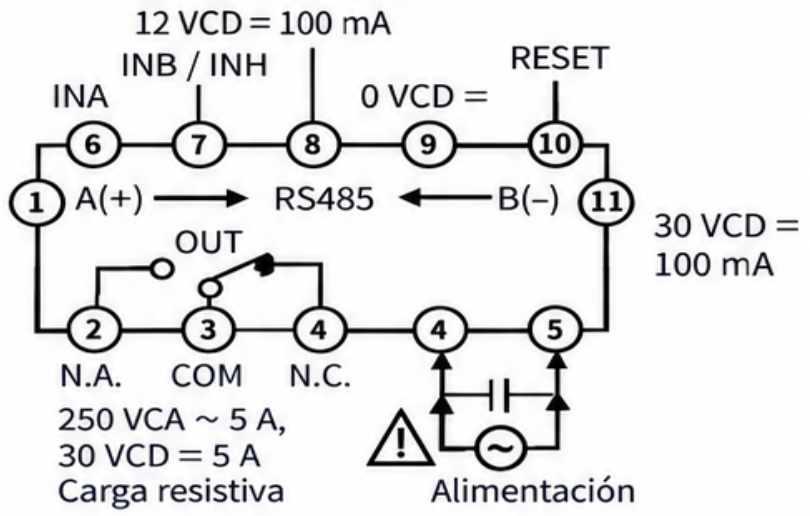

Modelo estándar de 2 valores preestablecidos (CT□S-2P□)

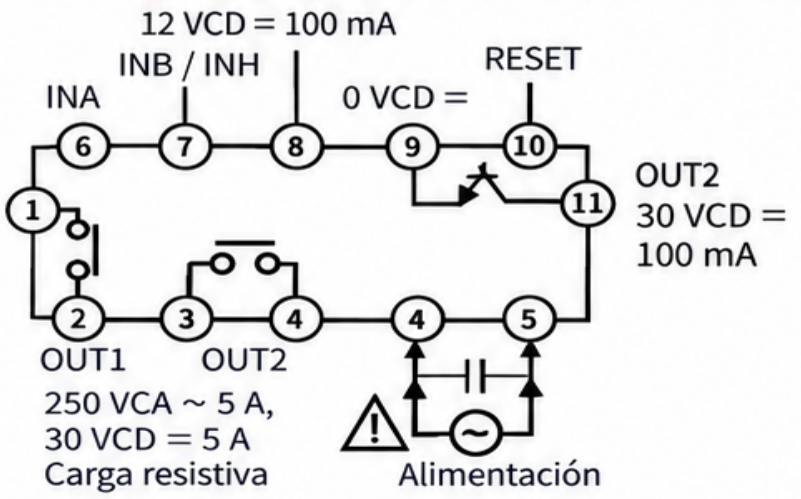

Modelo de comunicación de 2 valores preestablecidos (CT□S-2P□T)

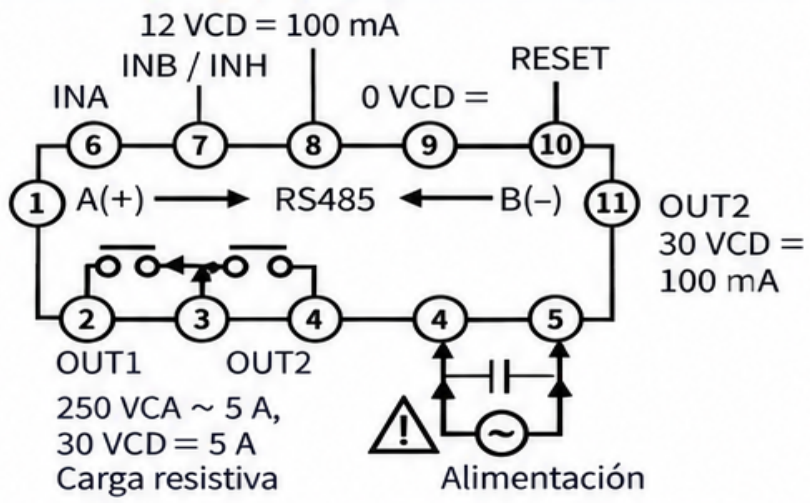

Modelo indicador estándar (CT6S-I□)

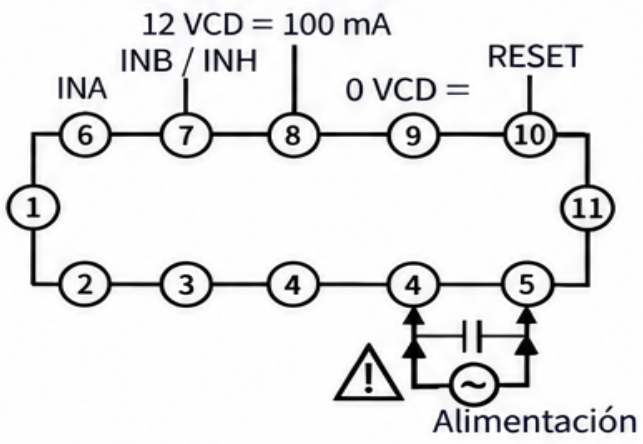

Modelo indicador de comunicación (CT6S-I□T)

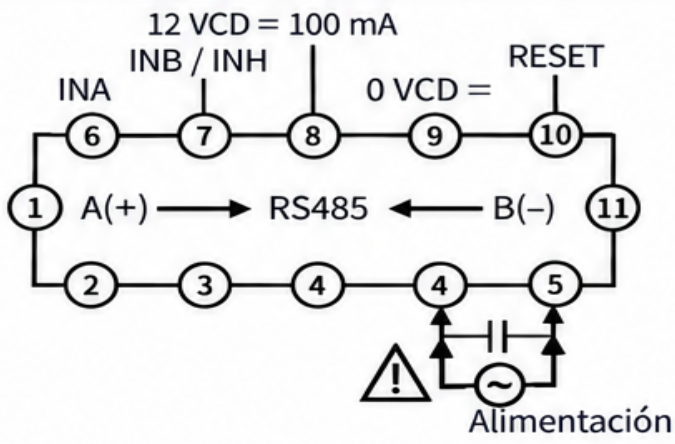

CTY

Modelo estándar de 1 valor preestablecido (CT6Y-1P□)

250 VCA ~ 3 A,
30 VCD = 3 A
Carga resistiva

Salida de estado sólido
30 VCD =
100 mA

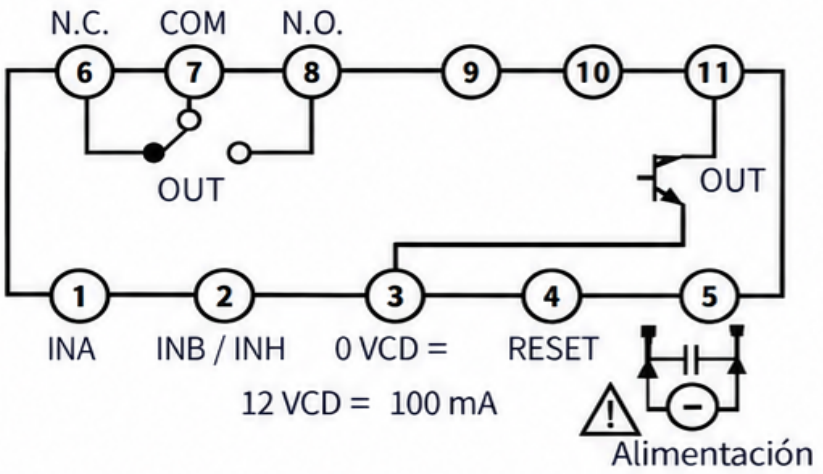

Modelo de comunicación de 1 valor preestablecido (CT6Y-1P□T)

250 VCA ~ 3 A,
30 VCD = 3 A
Carga resistiva

Salida de estado sólido
30 VCD =
100 mA

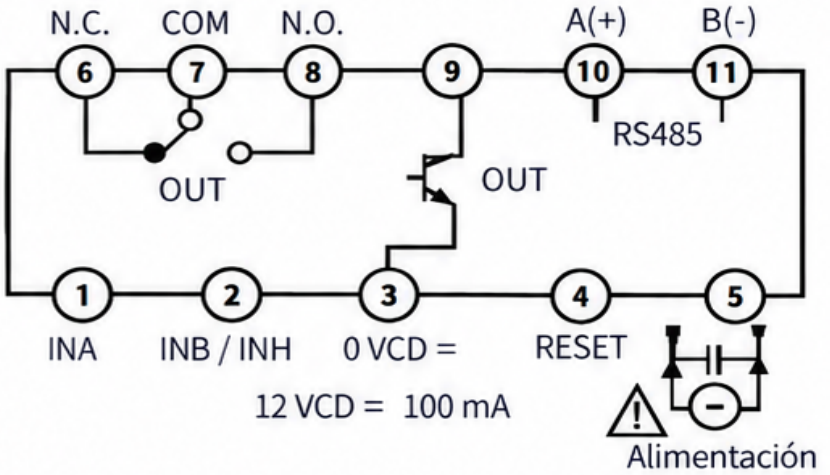

Modelo estándar de 2 valores preestablecidos (CT6Y-2P□)

250 VCA ~ 3 A, 30 VCD = 3 A
Carga resistiva

Salida de estado sólido
30 VCD =
100 mA

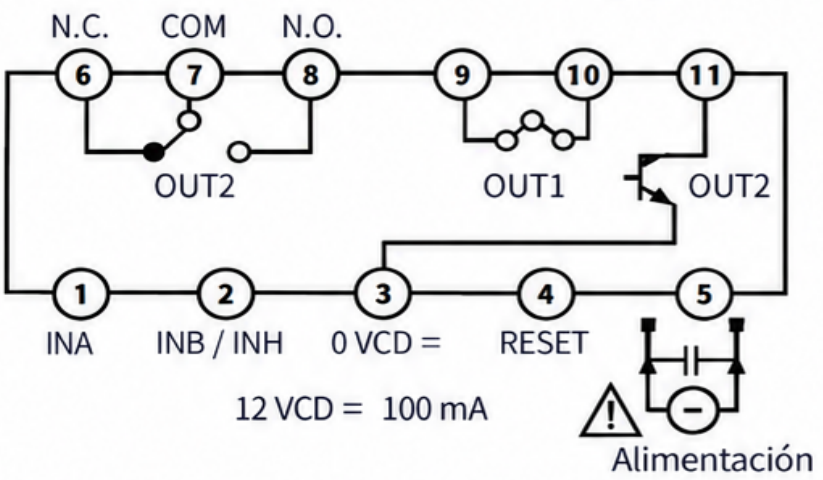

Modelo de comunicación de 2 valores preestablecidos (CT6Y-2P□T)

250 VCA ~ 3 A,
30 VCD = 3 A
Carga resistiva

Salida de estado sólido
30 VCD =
100 mA

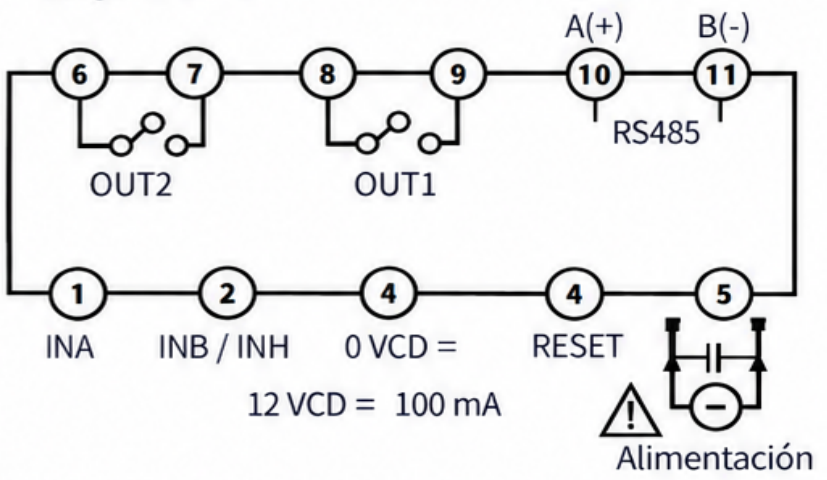

Modelo indicador estándar (CT6Y-I□)

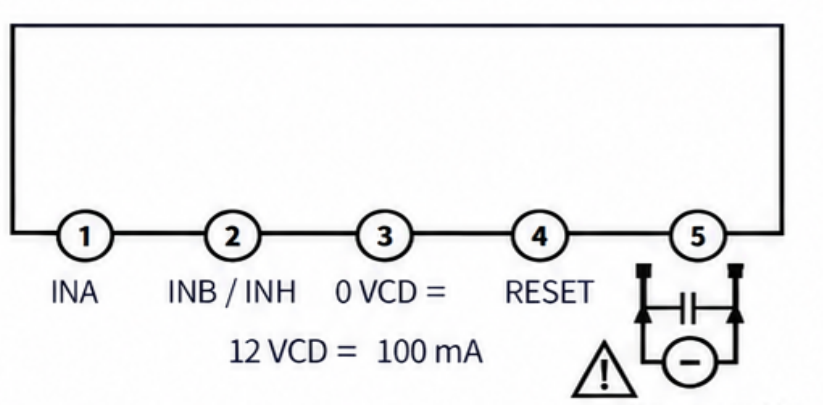

Modelo indicador de comunicación (CT6Y-I□T)

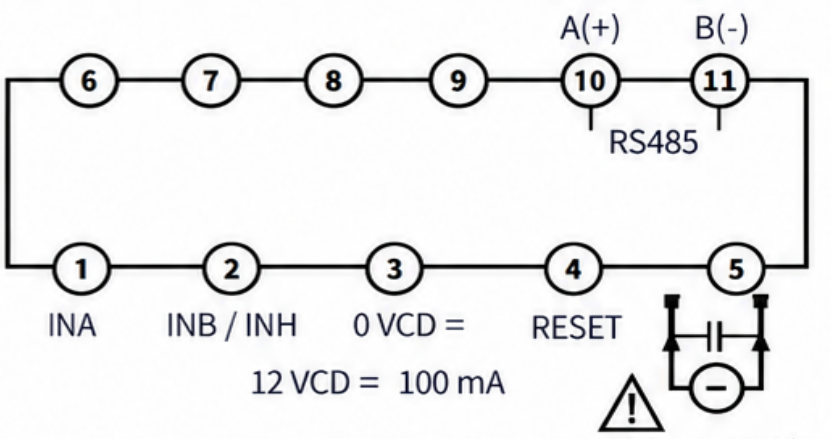

CTM

Modelo estándar de 1 valor preestablecido (CT6M-1P□)

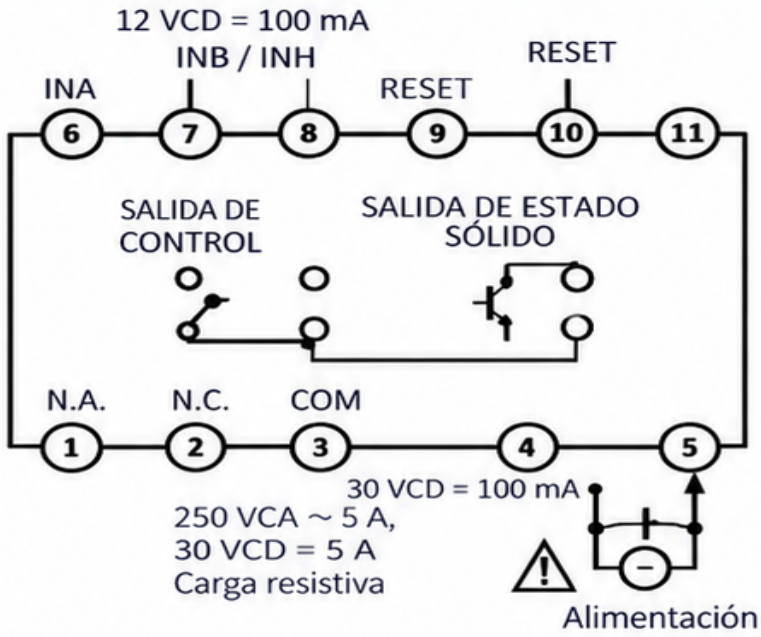

Modelo de comunicación de 1 valor preestablecido (CT6M-1P□T)

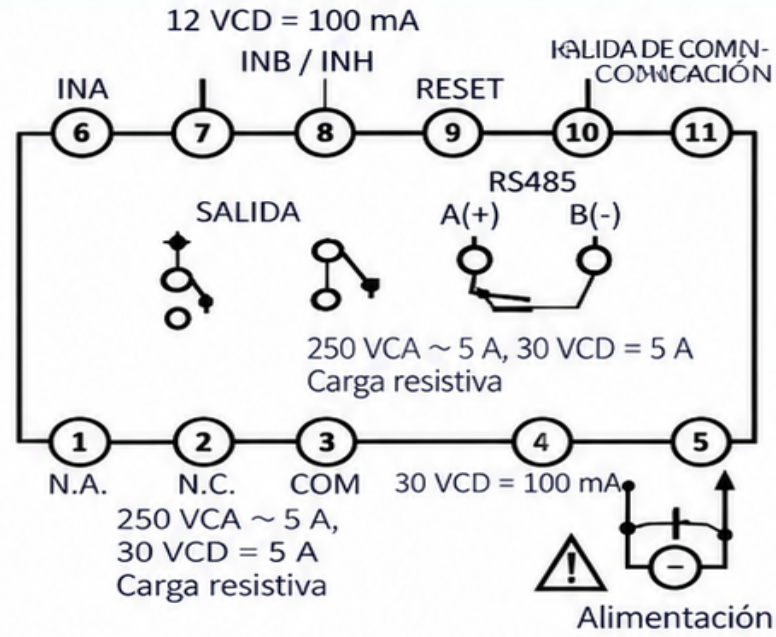

Modelo estándar de 2 valores preestablecidos (CT6M-2P□)

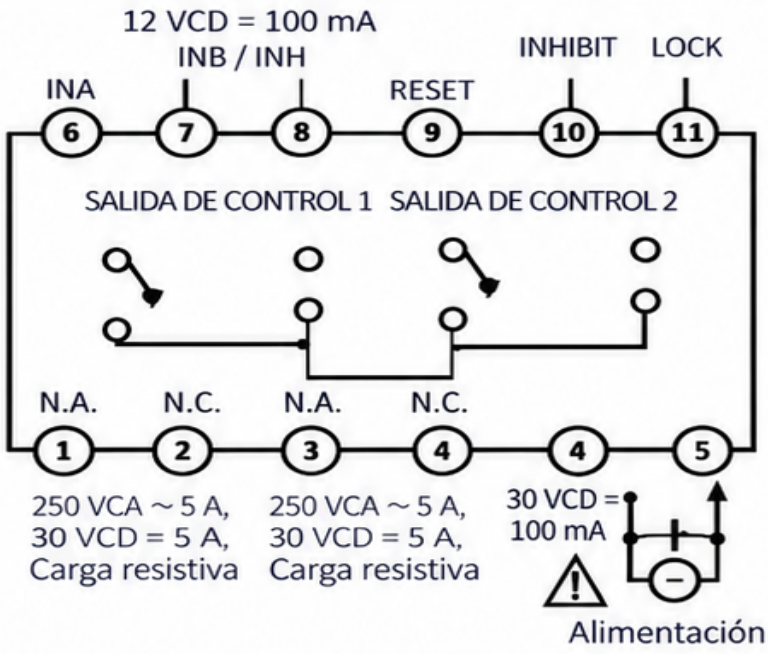

Modelo de comunicación de 2 valores preestablecidos (CT6M-2P□T)

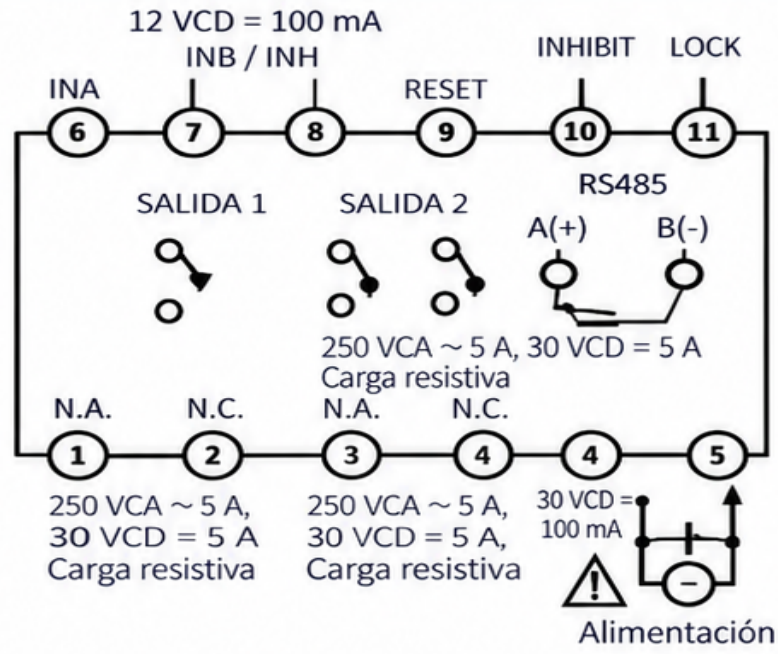

Modelo indicador estándar (CT6M-I□)

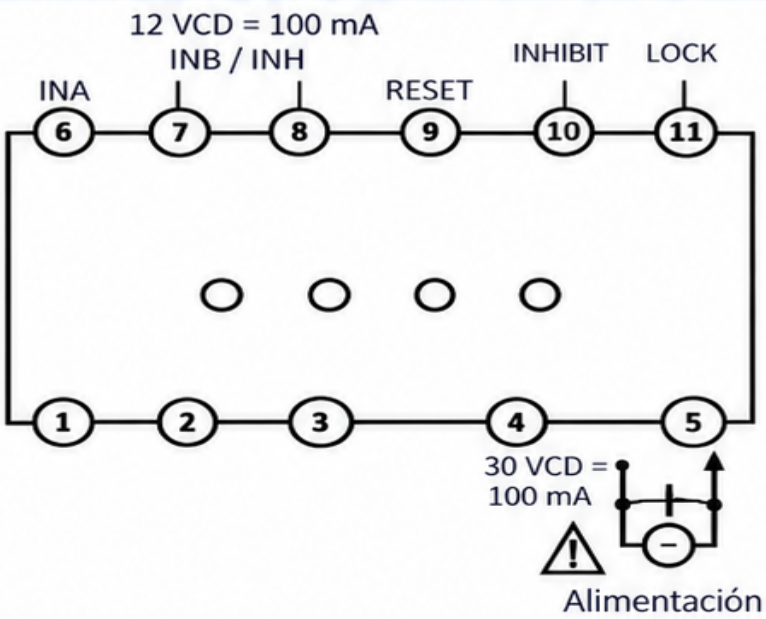

Modelo indicador de comunicación (CT6M-I□T)

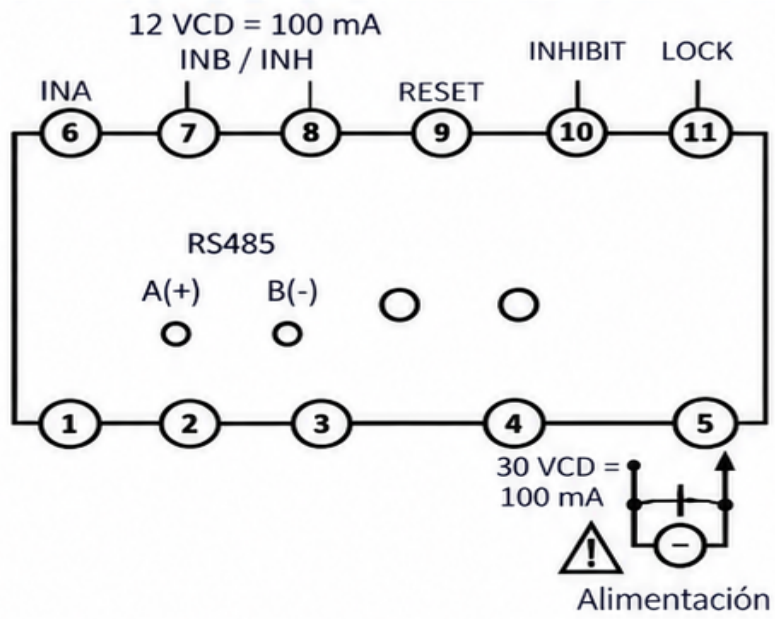

Configuración de modo

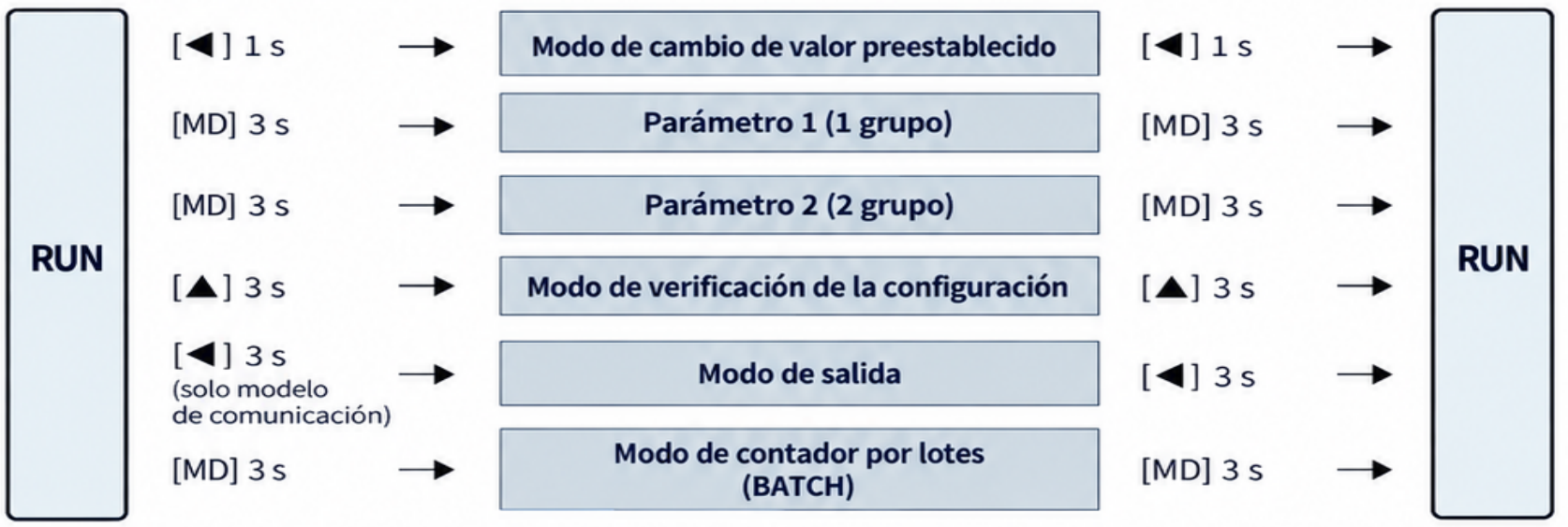

Nota: 1. Si no se presiona ninguna tecla durante aprox. 30 s en cada modo, el equipo regresará automáticamente al modo RUN (excepto en el modo de salida de emergencia).
2. La indicación de los parámetros puede variar según el modelo.
3. Para más detalles, consulte el manual del usuario.

Modo de cambio de valor preestablecido

Este modo permite cambiar el valor preestablecido (valor de ajuste) y el contenido de configuración.

1. Presione la tecla [◀] durante 1 segundo en el modo RUN para entrar a este modo.
2. Use las teclas [◀], [▼] y [▲] para cambiar el valor preestablecido y mover los dígitos.
3. Para cambiar el contenido de configuración de los parámetros 1, 2, presione la tecla **[MD]**.
4. Si no se presiona ninguna tecla durante 30 segundos, regresará automáticamente al modo RUN.

Nota: 1. Para cambiar rápidamente el valor, mantenga presionada la tecla [◀] o [▼] durante más de 1 segundo (cambio rápido: aprox. 30 veces).
2. Mantenga presionada la tecla [▲] o [▼] durante más de 1 segundo para mover los dígitos.
3. La función de verificación de configuración se puede revisar presionando [▲] + [▼] durante más de 3 segundos.
4. Para más detalles, consulte el manual del usuario.

Reinicio

Inicializa el equipo a la configuración de fábrica. Realice el reinicio antes de usar o cuando sea necesario volver a los valores predeterminados. Para más detalles sobre los elementos de configuración y el rango de cada parámetro, consulte el manual del usuario. (Excepto contraseña SET).

Método de reinicio

Modelo	Condición de reinicio	Indicación en pantalla
CTS	Mantener [RST] + encender el equipo	Se muestra “CLr” (aprox. 1 s)
CTY	Mantener [RST] + encender el equipo	Se muestra “CLr” (aprox. 1 s)
CTM	Mantener [RST] + encender el equipo	Se muestra “CLr” (aprox. 1 s)

Operación de visualización de errores y salidas

- Si ocurre un error, se mostrará la indicación **“SVF”**.
- Mientras la salida de control esté en operación, la pantalla de salida parpadeará.
- Si se cambia la configuración de un parámetro durante la operación de salida, la nueva configuración se aplicará después de finalizar la salida.
- Consulte el manual del usuario para más detalles.
- Modelo CTM:
  - La pantalla de salida se puede configurar para no mostrarse.

Salida	Operación	Elemento de visualización
OUT 1, 2	Salida de control ON	Se muestra el parámetro de salida (parpadeando).

Configuración de parámetros

- Algunos parámetros se activan o desactivan dependiendo del modelo o de la configuración de otros parámetros.
- Para más detalles sobre cada parámetro, consulte la descripción de cada parámetro.
- Si se cambia el valor del parámetro, presione la tecla **[MD]** para guardar el valor actual y pasar al siguiente parámetro.
- Utilice las teclas [◀] y [▼] para cambiar el valor de configuración.

Parámetro 1 (contador)

Parámetro	Descripción	Marca	Valor por defecto	Rango de configuración	Condición de visualización
C1-1	Función de contador / temporizador	Cot	Coun	COUN: contador TIME: temporizador	-
C1-2	Modo de operación de entrada	In	Ud-C	UD-C: entrada de conteo arriba/abajo UP: conteo arriba (UP-1, UP-2, DN, DN-1, DN-2) UD-B: entrada arriba/abajo individual UD-A: entrada arriba/abajo por cuadratura	-
C1-3	Modo de operación de salida	oUt-A	-	[Modelo de ajuste preestablecido] F, N, C, R, K, P, Q, A, S, T, D (1)	Solo cuando C1-2 está en modo de operación UD-A, UD-B, UD-C
C1-4	Modo de indicación	dSP-A	totAL	Indicador de valor actual HOLD: retención TOTAL: acumulado (2) HLd: retención al reiniciar	Solo cuando C1-2 está en modo de operación UP, UP-1, UP-2, DN, DN-1, DN-2
C1-5	Velocidad máxima de conteo	cPS	30	30, 1K, 5K, 10K, 1 cps Ajuste la velocidad de conteo según la velocidad máxima de la señal de entrada y la señal INH. En modo de alta velocidad (1 k, 5 k, 10 k), se aplica tiempo anti-rebote (aprox. 1 µs).	Solo cuando C1-2 está en modo de operación UP
C1-6	Tiempo de salida OUT2	oUt2	HoLd	[Modelo de 2 valores preestablecidos] 0.01 a 99.99 s, hold	Solo cuando C1-3 está en modo de operación T, K, P, Q, A
C1-7	Tiempo de salida OUT1	oUt1	00.10	[Modelo de 2 valores preestablecidos] 0.01 a 99.99 s, hold Cuando se selecciona el modo de salida "D", el tiempo se puede ajustar de 0.00 a 99.99 s.	Solo cuando C1-3 está en modo de operación F, N, C, R, K, P, Q, A
C1-8	Tiempo de salida OUT	oUt	HoLd	[Modelo de 1 valor preestablecido] 0.01 a 99.99 s, hold	Solo cuando C1-3 está en modo de operación F, N, C, R, K, P, Q, A
C1-9	Valor decimal del conteo / punto decimal	dP	-----	[Modelo de 4 dígitos]	-
C1-10	Tiempo mínimo de reinicio	rSt	20	1, 20 ms	-
C1-11	Lógica de entrada	IC	nPn	NPN, PNP Ajuste según la configuración del interruptor de selección de lógica de entrada.	-
C1-12	Punto decimal preestablecido 1	St-dP	-----	[Modelo de 4 dígitos]	-
C1-13	Valor preestablecido 1	St-1	10000	[Modelo de 4 dígitos] 0.0000 a 9999	-
C1-14	Valor preestablecido 2	St-2	00000	[Modelo de 4 dígitos] 0.0000 a 9999	Solo cuando C1-2 está en modo de operación UP, UP-1, UP-2, UD-A, UD-B
C1-15	Valor de memoria de conteo	dAtA	CLr	CLR: borra el valor de conteo en caso de corte de alimentación (atención de memoria) SEC: mantiene el valor de conteo en caso de corte de alimentación (atención de memoria)	-
C1-16	Bloqueo de teclas	LocK	LoFF	OFF: bloqueo de teclas desactivado 1: se desactiva la tecla [RST] 2: se desactiva el indicador de bloqueo (LOCK) 3: se desactivan las teclas [◀], [▼] y [▲] 4: se desactivan las teclas [RST], [◀], [▼] y [▲]	-

(1) Al cambiar el valor de configuración del parámetro, la salida se desactivará momentáneamente y contará el valor actual cuando se active nuevamente.
(2) El rango de indicación será de -1999 a 9999.
(3) C1-12 (punto decimal preestablecido 1) se muestra en C1-3, C1-8 como valor de ajuste del dígito más bajo e indica la posición del punto decimal según el valor de configuración.
(4) C1-13 (valor preestablecido 1), C1-14 (valor preestablecido 2), C1-15 (valor de memoria de conteo), C1-16 (bloqueo de teclas) se muestran en RUN y se pueden ajustar como valor de configuración.

Parámetro 1 (temporizador)

Parámetro	Descripción	Marca	Valor por defecto	Rango de configuración	Condición de visualización
T1-1	Función de contador / temporizador	CoT	Coun	**COUN**: contador, **TIME**: temporizador	-
T1-2	Tiempo base	time	-	Consulte la tabla de tiempo base.	-
T1-3	Modo UP / DOWN	u-d	UP	UP: tiempo de ajuste ascendente DN: tiempo de ajuste descendente (1)	-
T1-4	Modo de indicación	diSP-A	totAL	Modelo de indicador: TOTAL, HOLD, ONTD: visualización en tiempo • HOLD, ONTD TOTAL: puede establecer el valor preestablecido.	-
T1-5	Valor de memoria de conteo	dAtA	CLr	Modelo de indicador: CLR: borra el valor de conteo cuando se corta la alimentación. SEC: mantiene el valor de conteo cuando se restablece la alimentación (función de memoria).	-
T1-6	Modo de operación de salida	out-A	ond	OND, OND1, OND2, FLK, FLK1, FLK2, INT, INT1, INT2, OTD, NFD, NFD1, NFD2	-
T1-7	Tiempo de salida OUT2	out2	Hold	[Modelo de 2 valores preestablecidos] 0.01 a 99.99 s, hold • Cuando el dígito 3 parpadea, presione la tecla [◀] una vez y manténgala presionada.	Solo en modo de operación de salida T, K
T1-8	Tiempo de salida OUT1	out1	00.10	[Modelo de 2 valores preestablecidos] 0.01 a 99.99 s, hold • Cuando el dígito 3 parpadea, presione la tecla [◀] una vez y manténgala presionada.	Solo en modo de operación de salida T, K
T1-9	Tiempo de salida OUT	out	Hold	[Modelo de 1 valor preestablecido] 0.01 a 99.99 s, hold • Cuando el dígito 3 parpadea, presione la tecla [◀] una vez y manténgala presionada.	Solo en modo de operación de salida T, K
T1-10	Lógica de entrada	iC	nPn	NPN, PNP Establezca igual que la configuración del interruptor de selección de lógica de entrada.	-
T1-11	Tiempo de señal de entrada	int	20	• 20 ms • CTS / CTY - Ancho mínimo de señal de INA, INH, RESET • CTM - Ancho mínimo de señal de INA, RESET, INHIBIT, señal de RESET por lotes (BATCH)	-
T1-12	Bloqueo de teclas	LoCK	LoFF	OFF: bloqueo de teclas desactivado 1: desactiva la tecla LOCK 2: desactiva el indicador LOCK 3: desactiva las teclas[◀], ▼ y [▲] 4: desactiva las teclas[RST],[◀], ▼ y [▲]	-

(1) Cuando se utiliza el valor de este parámetro, la salida se desactiva momentáneamente y continúa con el valor actual al activarse nuevamente.
(2) Modo de visualización de conteo (modelo de indicador).

Parte de visualización del valor de conteo	SEC (por defecto)	SEC	SEC	SEC	M S	M S
Parte de visualización del valor de ajuste	999.999	9999.99	99999.9	999999	9959.99	99959.9
Rango	0.001 s a 999.999 s	0.01 s a 9999.99 s	0.1 s a 99999.9 s	1 s a 999999 s	0.01 s a 99 m 59.99 s	0.1 s a 999 m 59.9 s

Parte de visualización del valor de conteo	M S	MIN	MIN	H M S	H M	HORA
Parte de visualización del valor de ajuste	999959	99999.9	999999	995959	999959	99999.9
Rango	1 s a 9999 m 59 s	0.1 m a 9999.9 m	1 m a 99999 m	1 m a 99 h 59 m 59 s	1 m a 9999 h 59 m	0.1 h a 99999.9 h

[Modelo de 4 dígitos] Rango de configuración

Parte de visualización del valor de conteo	SEC (por defecto)	SEC	SEC	M S	MIN	MIN	H M	HORA
Parte de visualización del valor de ajuste	9.999	99.99	999.9	9999	9959	999.9	9999	9999
Rango	0.001 s a 9.999 s	0.01 s a 99.99 s	0.1 s a 999.9 s	1 s a 9999 s	1 s a 99 m 59 s	0.1 m a 999.9 m	1 m a 99 h 59 m	1 h a 9999 h

(3) Solo aparece en modelo de 2 valores preestablecidos.

(4) En el modo de operación de salida T1-6: FLK1, FLK2, INTG, o en el modo de operación de salida T1-6 del modelo de 1 valor preestablecido: OND, OND1, OND2, el tiempo de salida OUT1-8 no se muestra, el tiempo de salida OUT2 se muestra como OUT1.

Parámetro 2 (comunicación)

- Solo para modelo de comunicación RS485.

Parámetro	Descripción	Marca	Valor por defecto	Rango de configuración	Condición de visualización
2-1	Dirección de comunicación	Addr	001	1 a 127 • No establezca la misma dirección en comunicación múltiple.	-
2-2	Velocidad de comunicación	bPS	96	24: 2,400, 48: 4,800, 96: 9,600, 192: 19,200, 384: 38,400 bps	-
2-3	Bit de paridad	Prty	nonE	NONE, EVEN, ODD	-
2-4	Bit de parada	StP	2	1, 2 bit	-
2-5	Tiempo de espera de respuesta	rSLt	20	16 a 99 ms	2-2 Velocidad de comunicación: 24
				8 a 99 ms	2-2 Velocidad de comunicación: 48
				5 a 99 ms	2-2 Velocidad de comunicación: 96, 192, 384
2-6	Habilitación de escritura	Cony	EnA	ENA: habilitar, DISA: deshabilitar	-

Modo de operación de salida

Para el diagrama de tiempos detallado del modo de operación de salida, consulte el manual de usuario.