Fluidtec
Automation

LÁMPARA PILOTO

CATÁLOGO TÉCNICO

2026





- Señalización confiable
- Alta visibilidad
- Soluciones para automatización

www.fluidtec.com.mx

LAMPARA PILOTO LUMINOSO Ø30



PROTECCIÓN	TEMPERATURA	FRECUENCIA	VIDA ELÉCTRICA
IP65 · IP2X bornes	-5 °C a +40 °C	50 / 60 Hz	≥ 30,000 h

ESPECIFICACIONES TÉCNICAS

DIRECTIVAS / NORMA	EN60947.5-1 / GB14048.5
HUMEDAD	45% ... 90%
TENSIÓN DE AISLAMIENTO	2500 V · 1 min
CATEGORÍA DE SOBRETENSIÓN	III
TENSIÓN NOMINAL CA/CC	6, 12, 24, 48, 110, 220 V
TENSIÓN NOMINAL CA	380 V
LUMINOSIDAD	100 cd/m²

DIMENSIONES

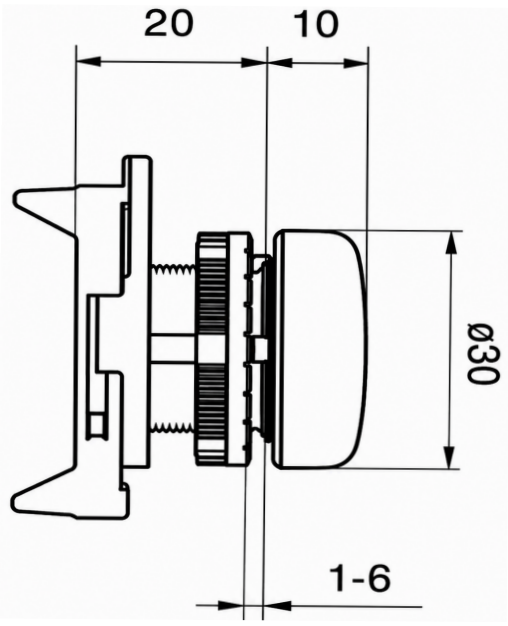

CÓDIGOS Y COLORES



PLSL1NL	PLSL2NL	PLSL3NL	PLSL4NL	PLSL5NL
Rojo	Verde	Amarillo	Azul	Blanco



*Consultar configuración de lámparas en la página 2

BLOQUE DE CONTACTO

CON LED INTEGRADO

Terminales de resorte · PCW5L...

Iluminación disponible de 12 V a 220 V



CONEXIÓN	CONDUCTORES	PELADO	CONTACTO
Resorte	0.5 - 2.5 mm²	8 mm	X1 - X2

ESPECIFICACIONES TÉCNICAS

TIPO DE TERMINAL	Resorte
CONDUCTORES FLEXIBLES	1 o 2 · 0.5 - 2.5 mm² 18 - 12 AWG
CONDUCTORES SÓLIDOS	1 o 2 · 0.5 - 2.5 mm² 18 - 12 AWG
LONGITUD DE PELADO	8 mm
MARCADO	CE, IMQ, RINA, CCC UL, UKCA
FUNCIÓN	LED integrado

DIMENSIONES

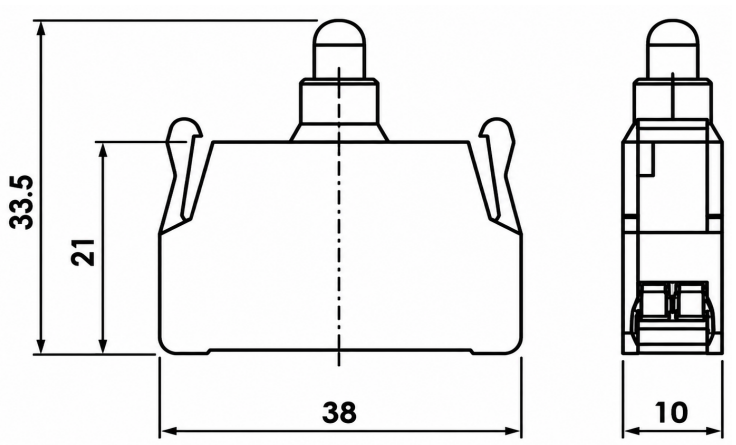

TENSIONES DISPONIBLES

PCW5L12	PCW5L24	PCW5L48	PCW5L110	PCW5L220
12 V	24 V	48 V	110 V	220 V
AC/DC	AC/DC	AC/DC	AC/DC	AC