Fluidtec Automation

BOTONES

CATÁLOGO TÉCNICO

2026

- Conmutación segura
- Alta confiabilidad
- Soluciones para automatización



www.fluidtec.com.mx

PULSADOR MOMENTÁNEO Ø30

PPRN1 · PPRN2 · PPRN3 · PPRN4 · PPRN5



OPERACIÓN	TAPA	FIJACIÓN	PROTECCIÓN
Momentánea	Ø30 sólida al ras	Ø22 mm	IP65*

ESPECIFICACIONES TÉCNICAS

TIPO	Pulsador
ESPESOR DE PANEL	1 ... 6 mm
PLANTILLA DE PERFORACIÓN	IEC/EN 60947-5-1 CENELEC EN50007
VIDA MECÁNICA	3 × 10^6 operaciones
MATERIAL	Termoplástico

DIMENSIONES

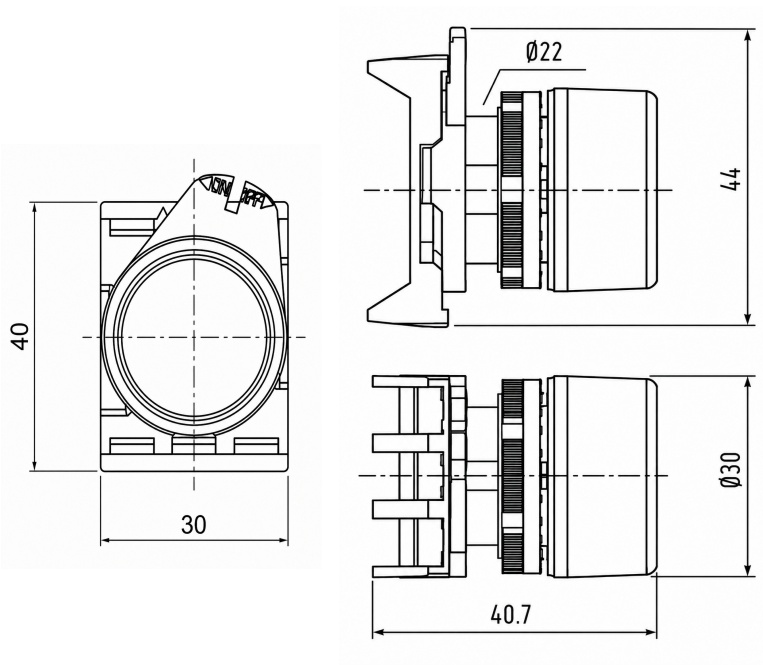

CÓDIGOS Y COLORES



PPRN1	PPRN2	PPRN3	PPRN4	PPRN5
Rojo	Verde	Amarillo	Azul	Blanco



*Consultar configuración de contactos en la página 6

SELECTOR 2 POSICIONES CON PALANCA LARGA

PSLB1 · PSLB2 · PSLB3 · PSLB4 · PSLB5 · PSLB8



TIPO	OPERADOR	VIDA MECÁNICA	ESPESOR DE PANEL
Selector rotativo	Palanca larga	1 × 10^6 operaciones	1 ... 6 mm

ESPECIFICACIONES TÉCNICAS

TIPO	Selector 2 posiciones
OPERADOR	Palanca larga
FIJACIÓN	Ø22 mm
PROTECCIÓN	IP65
MATERIAL	Termoplástico
NORMAS DE PERFORACIÓN	IEC/EN 60947-5-1
MARCADO	CE, IMQ, RINA, UKCA

DIMENSIONES

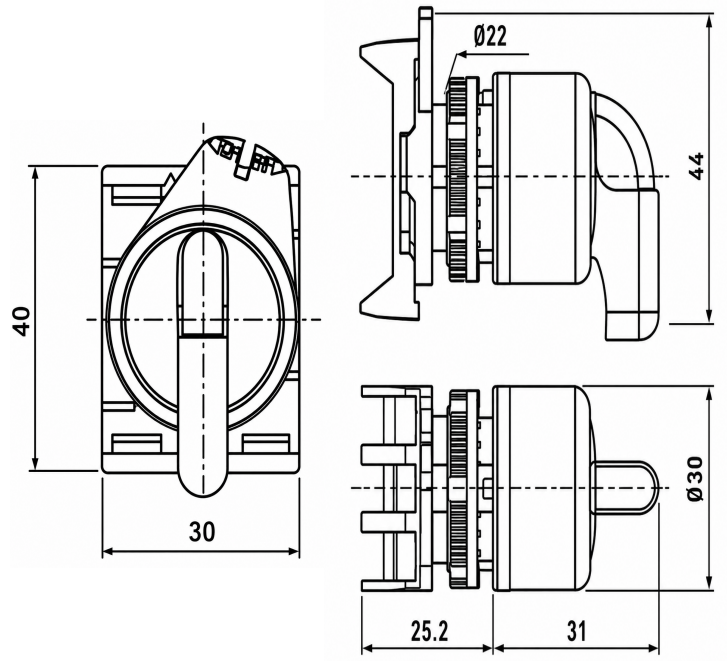

CÓDIGOS Y COLORES

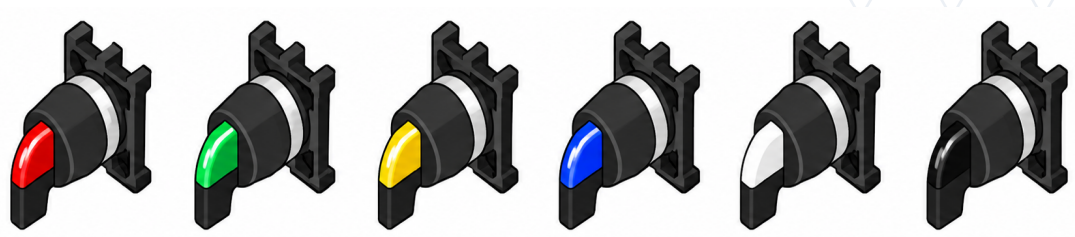

PSLB1	PSLB2	PSLB3	PSLB4	PSLB5	PSLB8
Rojo	Verde	Amarillo	Azul	Blanco	Negro



*Consultar configuración de contactos en la página 6

SELECTOR 3 POSICIONES CON PALANCA LARGA

PSLB1T0 · PSLB2T0· PSLB3T0 · PSLB4T0 · PSLB5T0 · PSLB8T0



TIPO	OPERADOR	VIDA MECÁNICA	ESPESOR DE PANEL
Selector rotativo	Palanca larga	1 × 10^6 operaciones	1 ... 6 mm

ESPECIFICACIONES TÉCNICAS

TIPO	Selector 3 posiciones
OPERADOR	Palanca larga
FIJACIÓN	Ø22 mm
PROTECCIÓN	IP65
MATERIAL	Termoplástico
NORMAS DE PERFORACIÓN	IEC/EN 60947-5-1
MARCADO	CE, IMQ, RINA, UKCA

DIMENSIONES

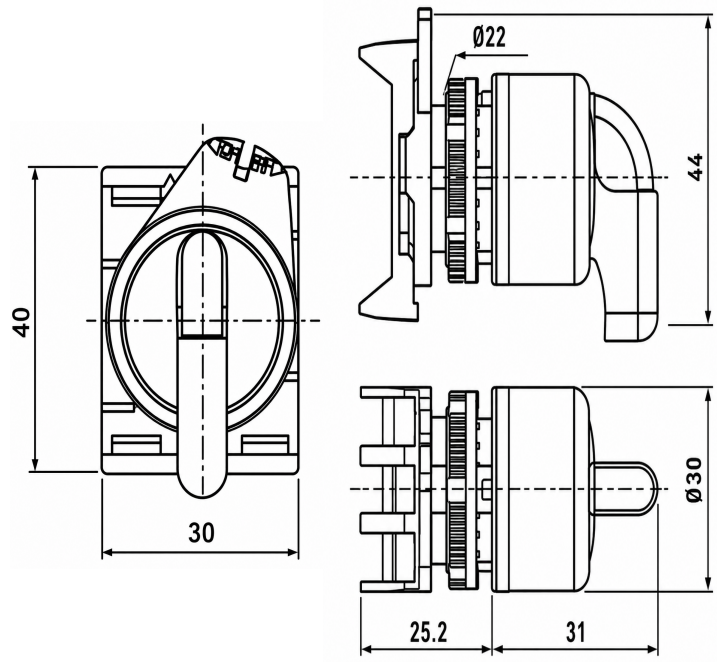

CÓDIGOS Y COLORES

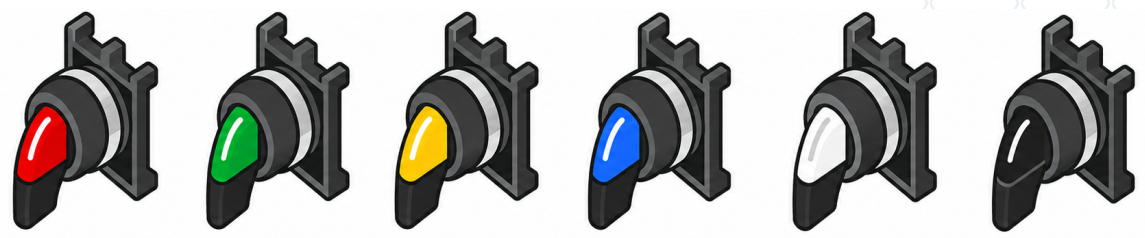

PSLB1T0	PSLB2T0	PSLB3T0	PSLB4T0	PSLB5T0	PSLB8T0
Rojo	Verde	Amarillo	Azul	Blanco	Negro



*Consultar configuración de contactos en la página 6

PARO DE EMERGENCIA Ø40

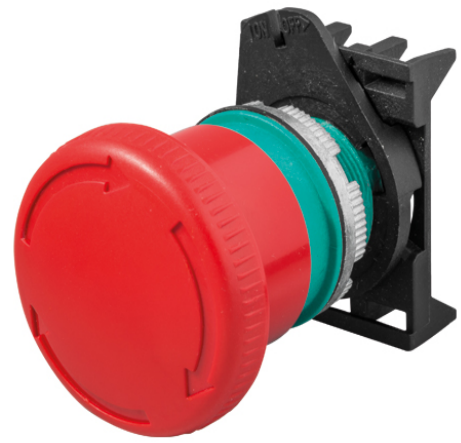

OPERACIÓN	DIÁMETRO	FIJACIÓN	PROTECCIÓN
Giro para liberar	Ø40 mm	Ø22 mm	IP66 / IP67 / IP69K

ESPECIFICACIONES TÉCNICAS

TIPO	Paro de emergencia
ESPESOR DE PANEL	1 ... 6 mm
VIDA MECÁNICA	0.3 × 10^6 operaciones
NORMA	ISO 13850
PERFORACIÓN	IEC/EN 60947-5-1
MATERIAL	Termoplástico
MARCADO	CE, IMQ, RINA, UKCA

DIMENSIONES

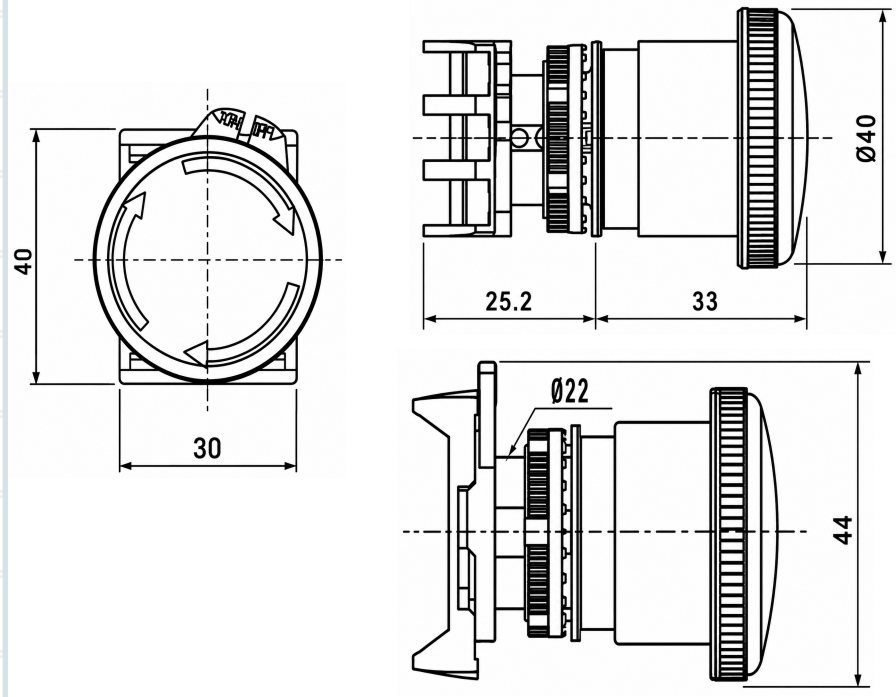

VERSIONES DISPONIBLES

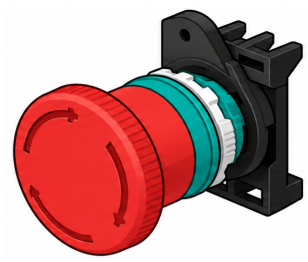

PPFN1R4N

Rojo



*Consultar configuración de contactos en la página 6

PULSADOR DOBLE MULTIFUNCIÓN

PPDLBL · PPDLBL.1



OPERACIÓN	FIJACIÓN	PROTECCIÓN
Momentánea	**Ø22 mm**	**IP65***

ESPECIFICACIONES TÉCNICAS

TIPO	Pulsador doble multifunción
ESPESOR DE PANEL	1 ... 6 mm
PERFORACIÓN	IEC/EN 60947-5-1
MATERIAL	Termoplástico
MARCADO	CE, UKCA

DIMENSIONES

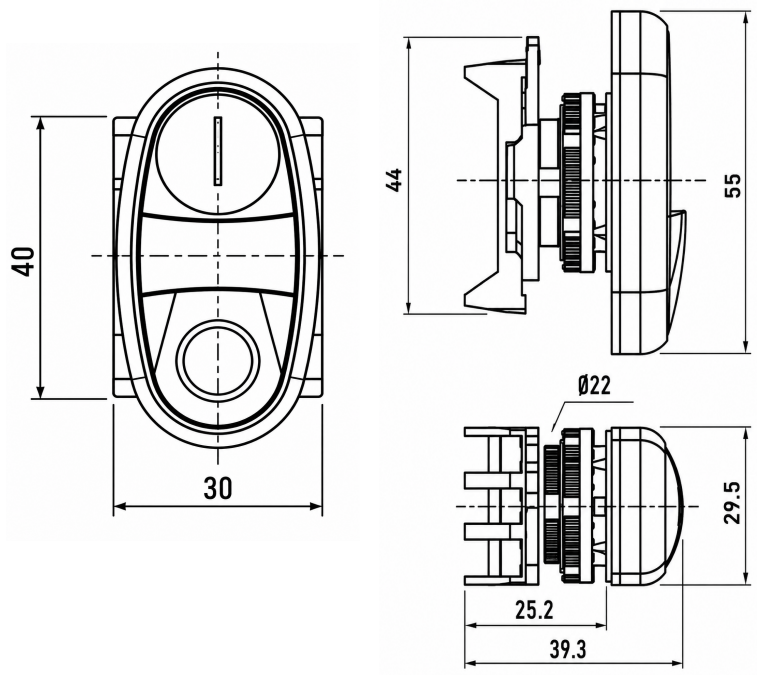

VERSIONES DISPONIBLES

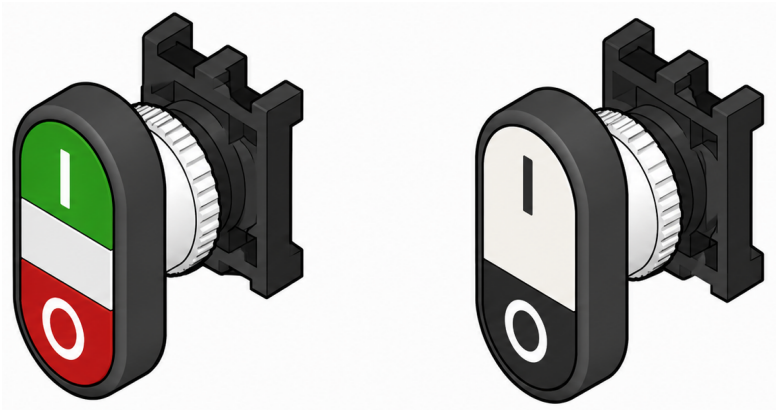

PPDLBL **PPDLBL.1**



*Consultar configuración de contactos en la página 6

BLOQUES DE CONTACTO

Con terminales de resorte



PCW01 · NC



PCW10 · NO

FUERZA DE OPERACIÓN	CONEXIÓN	CONDUCTORES	CORRIENTE TÉRMICA
4 N	Resorte	0.5–2.5 mm²	Ith 16 A*

ESPECIFICACIONES TÉCNICAS

DATOS ELÉCTRICOS DESTACADOS

AC-15: 4 A / 400 V · DC-13: 0.25 A / 220 V · Ithe: 10 A · Corriente mínima: 1 mA 5 Vdc / 24 Vdc
Cortocircuito condicional: 1000 A* · Fusible gG: 500 V / 10 A

TIPO DE CONTACTO	Resorte
CONDUCTORES FLEXIBLES	1 o 2 · 0.5–2.5 mm² 18–12 AWG
CONDUCTORES SÓLIDOS	1 o 2 · 0.5–2.5 mm² 18–12 AWG
PELADO DEL CABLE	8 mm
CONTACTOS	Acción lenta, doble apertura
TENSIÓN DE AISLAMIENTO	690 V*
IMPULSO Uimp	4 kV*
FRECUENCIA	50/60 Hz

DIAGRAMAS Y DIMENSIONES

PCW01	NC	1 2	0 1.5 6 mm
PCW10	NO	4 3	0 3.5 6 mm

