Fluidtec Automation

BOTONES PULSADOR ILUMINADOS

CATÁLOGO TÉCNICO

2026

- Conmutación segura
- Alta confiabilidad
- Soluciones para automatización



www.fluidtec.com.mx

PULSADOR ILUMINADO MOMENTÁNEO Ø30

Lente al ras · Fijación Ø22 mm

PPRL1 · PPRL2 · PPRL3 · PPRL4 · PPRL5



TIPO	LENTE	FIJACIÓN	PROTECCIÓN
Momentáneo	Iluminado	Ø22 mm	IP65*

ESPECIFICACIONES TÉCNICAS

SERIE	PPRL
TIPO	Pulsador
OPERACIÓN	Momentánea
TAPA / LENTE	Ø30 mm
FIJACIÓN	Ø22 mm
ESPESOR DE PANEL	1 ... 6 mm
VIDA MECÁNICA	1 × 10^6 operaciones
MATERIAL	Termoplástico

DIMENSIONES

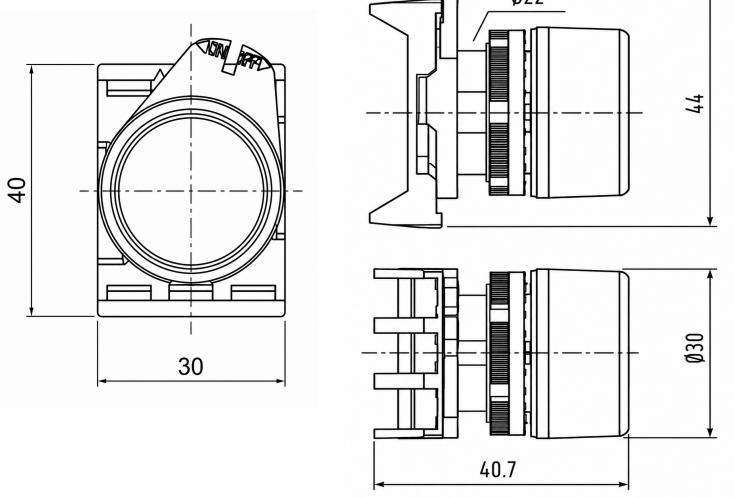

CÓDIGOS Y COLORES

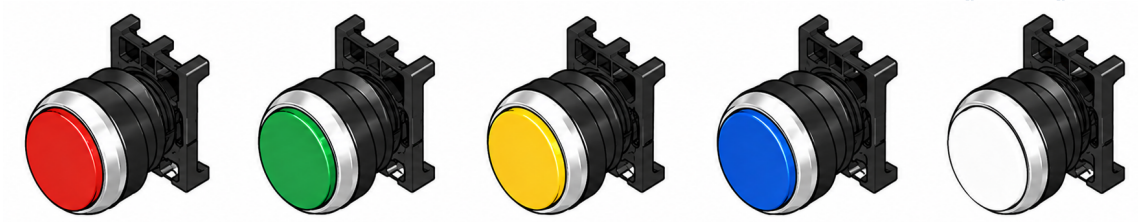

PPRL1	PPRL2	PPRL3	PPRL4	PPRL5
Rojo	Verde	Amarillo	Azul	Blanco



*Consultar configuración de contactos y lámparas en la página 4 y 5

PARO DE ERMGENCIA ILUMINADO Ø40

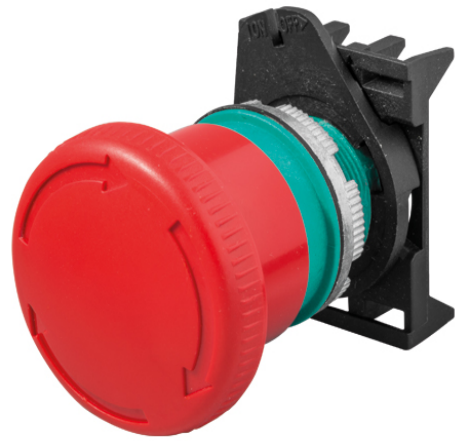

OPERACIÓN	DIÁMETRO	FIJACIÓN	PROTECCIÓN
Giro para liberar	**Ø40 mm**	**Ø22 mm**	**IP66 / IP67 / IP69K**

ESPECIFICACIONES TÉCNICAS

TIPO	Paro de emergencia iluminado
ESPESOR DE PANEL	1 ... 6 mm
VIDA MECÁNICA	0.3 × 10^6 operaciones
NORMA	ISO 13850
PERFORACIÓN	IEC/EN 60947-5-1
MATERIAL	Termoplástico
MARCADO	CE, IMQ, RINA, UKCA

DIMENSIONES

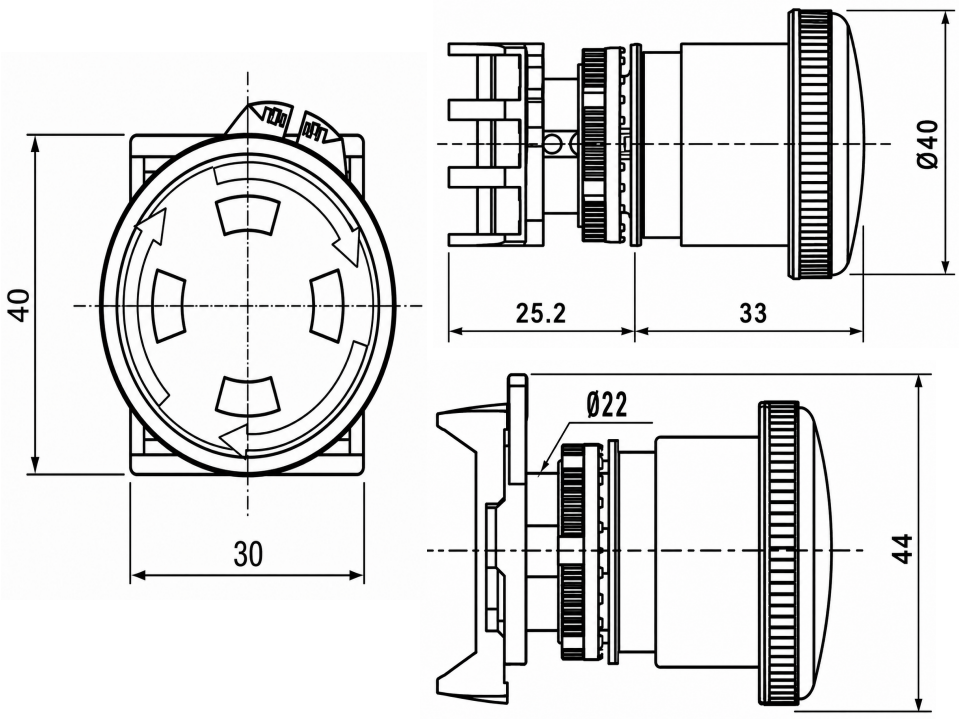

VERSIONES DISPONIBLES

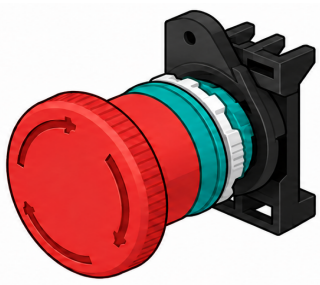

PPFN1R4S

Rojo



*Consultar configuración de contactos y lámparas en la página 4 y 5

PULSADOR DOBLE ILUMINADO

PPDLBL · PPDLBL.1



OPERACIÓN	FIJACIÓN	PROTECCIÓN
Momentánea	Ø22 mm	IP65*

ESPECIFICACIONES TÉCNICAS

TIPO	Pulsador doble iluminado
ESPESOR DE PANEL	1 ... 6 mm
PERFORACIÓN	IEC/EN 60947-5-1
MATERIAL	Termoplástico
MARCADO	CE, UKCA

DIMENSIONES

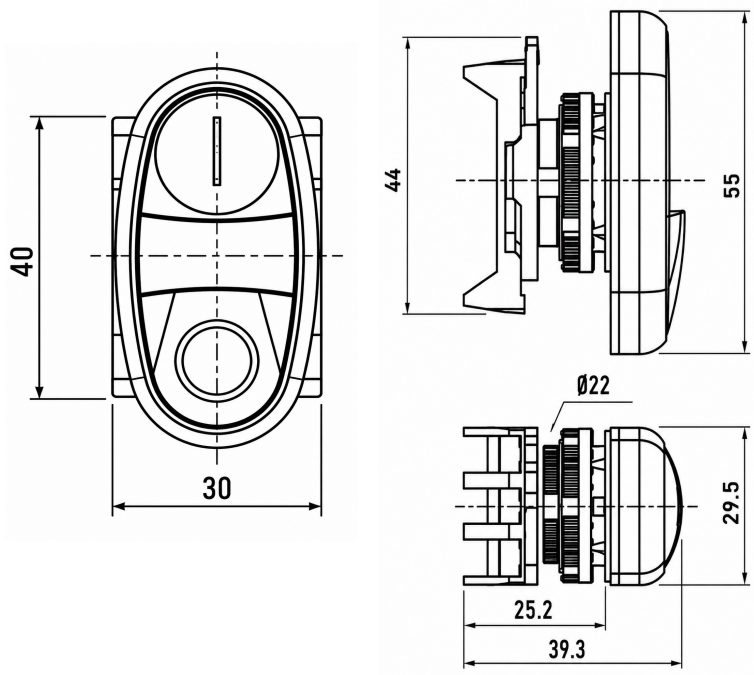

VERSIONES DISPONIBLES

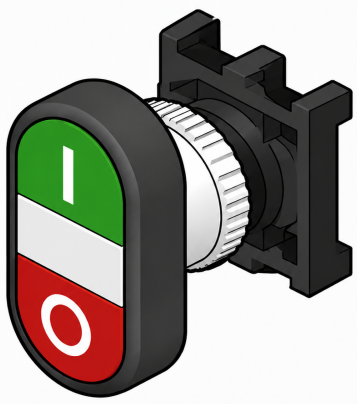

PPDLSBL



*Consultar configuración de contactos y lámparas en la página 4 y 5

BLOQUES DE CONTACTO

Con terminales de resorte



PCW01 · NC



PCW10 · NO

FUERZA DE OPERACIÓN	CONEXIÓN	CONDUCTORES	CORRIENTE TÉRMICA
4 N	Resorte	0.5–2.5 mm²	Ith 16 A*

ESPECIFICACIONES TÉCNICAS

DATOS ELÉCTRICOS DESTACADOS

AC-15: 4 A / 400 V · DC-13: 0.25 A / 220 V · Ithe: 10 A · Corriente mínima: 1 mA 5 Vdc / 24 Vdc
Cortocircuito condicional: 1000 A* · Fusible gG: 500 V / 10 A

TIPO DE CONTACTO	Resorte
CONDUCTORES FLEXIBLES	1 o 2 · 0.5–2.5 mm² 18–12 AWG
CONDUCTORES SÓLIDOS	1 o 2 · 0.5–2.5 mm² 18–12 AWG
PELADO DEL CABLE	8 mm
CONTACTOS	Acción lenta, doble apertura
TENSIÓN DE AISLAMIENTO	690 V*
IMPULSO Uimp	4 kV*
FRECUENCIA	50/60 Hz

DIAGRAMAS Y DIMENSIONES

PCW01	NC	1 ⊖ 2	0 1.5 6 mm
PCW10	NO	4 3	0 3.5 6 mm

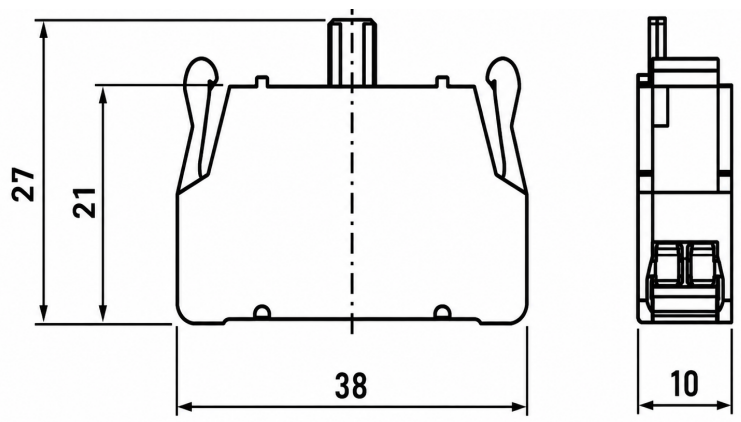

BLOQUE DE CONTACTO

CON LED INTEGRADO

Terminales de resorte · PCW5L...

Iluminación disponible de 12 V a 220 V



CONEXIÓN	CONDUCTORES	PELADO	CONTACTO
Resorte	0.5 - 2.5 mm²	8 mm	X1 - X2

ESPECIFICACIONES TÉCNICAS

TIPO DE TERMINAL	Resorte
CONDUCTORES FLEXIBLES	1 o 2 · 0.5 - 2.5 mm² 18 - 12 AWG
CONDUCTORES SÓLIDOS	1 o 2 · 0.5 - 2.5 mm² 18 - 12 AWG
LONGITUD DE PELADO	8 mm
MARCADO	CE, IMQ, RINA, CCC UL, UKCA
FUNCIÓN	LED integrado

DIMENSIONES

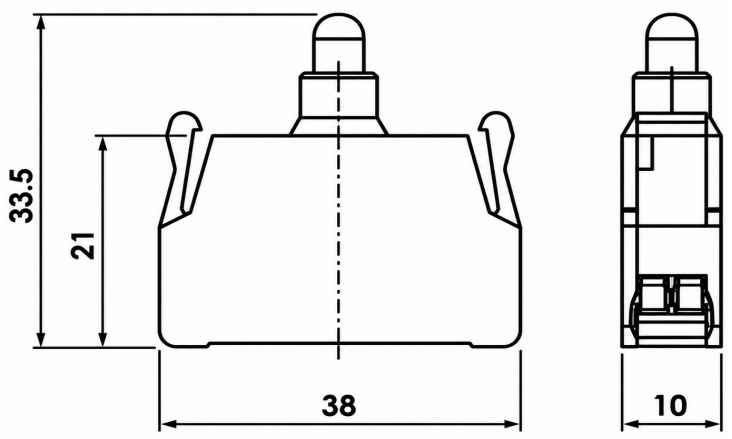

TENSIONES DISPONIBLES

PCW5L12	PCW5L24	PCW5L48	PCW5L110	PCW5L220
12 V	24 V	48 V	110 V	220 V
AC/DC	AC/DC	AC/DC	AC/DC	AC